EN

# CORDLESS LANTERN

24V MAX* | 500-MAX LUMEN LED

OPERATOR'S MANUAL

A Division of Snow Joe, LLC

**Model 24V-LGT500-LTE**

Form No. SJ-24V-LGT500-LTE-880E-MR1

# IMPORTANT!

## Safety Instructions

## All Operators Must Read These Instructions Before Use

Always follow these safety guidelines. Failure to do so may result in serious bodily injury or death.

# General Safety

⚠**WARNING!** This appliance is not intended for use by children or by unassisted, unsupervised persons whose physical, sensory or mental capabilities prevent them from using it safely. Children should be supervised to ensure that they do not play with the appliance.

Before starting up your machine, please check it carefully for any defects. If you find any, do not start up your machine. Instead, contact your authorized Snow Joe® + Sun Joe® dealer or call the Snow Joe® + Sun Joe® customer service center at 1-866-SNOWJOE (1-866-766-9563).

⚠**WARNING!** When using the power tool, basic safety precautions should always be followed to reduce the risk of fire, electric shock, and personal injury. These include:

- **Read all the instructions before using the tool.**
- **Do not look into the light, or expose the light to eyes.** Eyes may be damaged.
- **To reduce the risk of injury, children must be supervised when using the tool around them.**
- **To reduce the risk of electrical shock, do not put the lantern or charger in water or other liquid.** Do not place or store them where they can fall or be pulled into a tub or sink.
- **Recharge only with the charger specified by the manufacturer.** A charger that is suitable for one type of battery pack may create a risk of fire when used with another battery pack.
- **Use tool only with specifically designated battery packs.** Use of any other battery packs may create a risk of injury or fire.
- **Remove battery pack from cordless lantern before performing any routine maintenance or cleaning.**
- **Do not disassemble the lantern.**
- **Do not place lantern or battery pack near fire or heat.** They may explode. Do not incinerate the battery, even if it is severely damaged or completely worn out. The battery may explode in fire.
- **Do not operate lantern or charger near flammable liquids or in gaseous or explosive atmospheres.** Internal sparks may ignite fumes.
- **Do not store in locations where the temperature is fewer than 50°F or more than 100°F.** Do not store in outside sheds or in vehicles.
- Do not permit children to use lantern, lens, and surrounding housing.
- **Keep lantern dry, clean, and free from oil and grease.** Always use a clean cloth when cleaning. Never use brake fluids, gasoline, petroleum-based products, or any strong solvent to clean the lantern.
- **Do not overreach while holding the lantern. Keep proper footing and balance at all times.** Proper footing and balance enable better control of the lantern in unexpected situations. Do not use on a ladder or unstable support.

⚠**WARNING!** Do not use this appliance without reading this instruction manual.

# Lantern Use + Care

- **This product is for household use only.**
- **Store the lantern out of the reach of children and other untrained persons.** The lantern is dangerous in the hands of untrained users.
- **Do not use or permit use of lantern in bed or sleeping bags.** The lantern lens can melt fabric and a burn injury could result.

# Safety Rules for Lantern

- **Always remove battery pack before storing the device.**
- **Under extreme usage or temperature conditions, battery leakage may occur. If liquid comes in contact with your skin, wash immediately with soap and water.** If liquid gets in your eyes, flush them with clean water for at least 10 minutes, then seek immediate medical attention.

**Initial no-load voltage, when fully charged, peaks at 24V; nominal voltage under typical load is 21.6V.*

Original instructions.

© 2022 Snow Joe, LLC. All rights reserved.

**SAVE THESE INSTRUCTIONS**

- **Batteries can explode in the presence of a source of ignition, such as a pilot light.** To reduce the risk of serious personal injury, never use any cordless product in the presence of open flame. An exploded battery can propel debris and chemicals. If exposed, flush with water immediately.
- **Do not crush, drop or damage battery pack. Do not use a battery pack or charger that has been dropped or received a sharp blow.** A damaged battery is subject to explosion. Properly dispose of a dropped or damaged battery immediately. Failure to heed this warning can result in serious personal injury.
- **Save these instructions.** Refer to them frequently and use them to instruct others who may use this tool. If you loan someone this tool, loan them these instructions also.

# Battery & Charger Safety Instructions

We pay a great deal of attention to the design of every battery pack to ensure that we supply you with batteries that are safe, durable and have a high energy density. The battery cells have a wide range of safety devices. Each individual cell is initially formatted and its electrical characteristic curves are recorded. This data is then used exclusively to assemble the best possible battery packs.

Despite all the safety precautions, caution must always be exercised when handling batteries. The following points must be obeyed at all times to ensure safe use. Safe use can only be guaranteed if undamaged cells are used. Incorrect handling of the battery packs can cause cell damage.

**IMPORTANT!** Analyses confirm that incorrect use and poor care of high-performance batteries are the main factors responsible for product damage and/or personal injury.

⚠**WARNING!** To reduce the risk of injury, use only official 24V iON+ designated chargers and battery packs. The use of other batteries or chargers poses a risk of fire, personal injury and damage.

⚠**WARNING!** Do not use a battery pack or product that has been damaged or modified. Damaged or modified batteries may exhibit unpredictable behavior resulting in fire, explosion or risk of injury.

Do not modify or attempt to repair the product or the battery pack except as indicated in the instructions for use and care. Do not wire a battery pack to a power supply or car cigarette lighter, as such misuse will permanently disable or damage the battery pack.

Have your battery pack serviced by a qualified repair person using only identical replacement parts. This will ensure that the safety of the battery pack is maintained.

⚠**WARNING!** To reduce the risk of electric shock, always unplug the charger before performing any cleaning or maintenance. Do not allow water to flow into the charger. Use a Ground Fault Circuit Interrupter (GFCI) to reduce shock hazards.

- **Remove battery –** Remove the battery pack from the tool when not in use, before servicing, or before performing any other maintenance task. Never leave the tool unattended while switched on. In the event of an accident or breakdown, switch off the tool immediately.
- **Avoid dangerous environments –** Do not charge the battery packs in rain, snow or in damp or wet locations. Do not use the battery pack or charger in the presence of explosive atmospheres (gaseous fumes, dust or flammable materials) because sparks may be generated when inserting or removing the battery packs, which could lead to a fire.

  **NOTE:** The safe temperature range for the batteries are 41°F (5°C) to 105°F (40.5°C). Do not charge the batteries outside in freezing weather; charge them at room temperature.
- **Charge in a well-ventilated area –** Do not block the charger vents. Keep them clear to allow for proper ventilation. Do not allow smoking or open flames near a charging battery pack. Vented gases may explode.
- **Maintain charger cord –** When unplugging the charger, pull the plug, not the cord from the receptacle to reduce the risk of damage to the power cord. Never carry the charger by its cord. Keep the cord away from heat, oil and sharp edges. Make sure the cord will not be stepped on, tripped over or subjected to damage or stress when the charger is in use. Do not use a charger with a damaged cord or plug. Replace a damaged charger immediately.
- **Do not use an extension cord unless it is absolutely necessary –** Using the wrong, damaged or improperly wired extension cord poses a risk of fire and electric shock. If an extension cord must be used, plug the charger into a properly wired 16 gauge or larger extension cord with the female plug matching the male plug on the charger. Make sure that the extension cord is in good electrical condition.
- **Do not expose the machine or battery packs to fire –** Exposure to fire or temperatures above 265°F (130°C) may cause the battery packs to explode, causing personal injury or damage. Toxic fumes and materials are created when battery packs are ignited.
- **Do not crush, drop or damage battery packs –** Do not use the battery packs or charger if they have sustained a sharp blow, been dropped from a height of more than 3 feet (1 meter), run over or have been damaged in any way. Even if the housing of a battery pack appears to be undamaged, the battery cells inside the battery may have suffered serious damage. In such instances, please read the waste disposal information for proper battery disposal.
- **Do not disassemble –** Incorrect reassembly may pose a serious risk of electric shock, fire or exposure to toxic battery chemicals. If the battery or charger is damaged, contact an authorized Snow Joe® + Sun Joe® dealer or call the Snow Joe® + Sun Joe® customer service center at 1-866-SNOWJOE (1-866-766-9563) for assistance.

- **Battery chemicals cause serious burns –** Never let a damaged battery pack contact the skin, eyes or mouth. If damaged, battery chemicals will react violently with air. Use rubber or neoprene gloves to safely dispose of the battery. If skin is exposed to battery chemicals, wash the affected area with soap and water. If eyes are exposed to battery chemicals, immediately flush with water for 20 minutes and seek medical attention. Remove and dispose of contaminated clothing.
- **Risk of short circuit –** A battery pack will short circuit if a metal object makes a connection between the positive and negative contacts on the battery pack. Do not place a battery pack near anything that may cause a short circuit, such as paperclips, coins, keys, screws, nails and other metallic objects. A short-circuited battery pack poses a risk of fire and severe personal injury.
- **Store your battery packs and charger in a cool, dry place –** Ideally, store the battery packs at 59°F (15°C) and charged to at least 40%. Do not store the battery packs or charger where temperatures may exceed 105ºF (40.5ºC), such as in direct sunlight or inside a vehicle, or where temperatures may drop below 41°F (5°C).

  **NOTE:** Prevent the battery packs from freezing. Battery packs that were stored below 32°F (0°C) for more than 60 minutes must be discarded.
- **Charge before use –** The battery pack supplied with your machine is only partially charged. The battery pack must be fully charged before using the lantern for the first time.
- **Battery Aging –** Lithium-ion batteries are subject to a natural aging process. A battery pack must be replaced at the latest when its capacity falls to just 80% of its capacity when new. Weakened cells in an aged battery pack are no longer capable of meeting the high power requirements needed for the proper operation of your machine, and therefore pose a safety risk.
- **Do not exhaustively discharge battery packs –** A complete discharge will damage the battery cells. The most common cause of exhaustive discharge is lengthy storage. Stop working as soon as the performance of a battery falls noticeably or the electronic protection system triggers. For optimum battery performance, charge the battery packs frequently. Place the battery packs in storage only after they have been fully charged.
- **Do not overload battery packs –** Protect the lantern and battery from overloading. Overloads will quickly result in overheating and cell damage inside the battery housing even if it is not apparent externally. For safety reasons, the integrated protective cutoff will activate to switch off the equipment. After regular use, allow the battery packs to cool to room temperature before recharging them.

  **IMPORTANT!** Do not attempt to turn on the machine if the protective cutoff has been activated. This may damage the battery packs.
- **Outlet voltage –** Please check the data marked on the rating label of the battery charger. Be sure that the voltage of the power supply matches that marked on the rating label. Never connect it to a different mains voltage.
- **Charger use –** Do not use the supplied battery charger to charge other types of battery packs or tools.
- **Do not overcharge battery packs –** Do not exceed the maximum charging times. Frequently overcharging the battery packs will result in cell damage. Do not leave battery connected to the charger for days on end.
- **Battery pack abnormalities –** Do not use batteries that have suffered swelling or deformation or those that exhibit other atypical symptoms (gassing, hissing, cracking, etc.).
- **Electrostatic discharge –** When handling batteries, be wary of electrostatic charge. Electrostatic discharges can damage the electronic protection system and the battery cells. To avoid electrostatic discharges, never touch the battery terminals.

# Safety Symbols

The following table depicts and describes safety symbols that may appear on this product. Read, understand, and follow all instructions on the product before attempting to assemble and operate.

| Symbols | Descriptions | Symbols | Descriptions |
|---|---|---|---|
| | **READ THE OPERATOR'S MANUAL –** Read, understand, and follow all instructions in the user manual before attempting to assemble and operate. | | **SAFETY ALERT –** Indicates a precaution, a warning, or a danger. |
| | **WARNING!** Do not expose the unit to rain or wet conditions. Keep dry. | | |

# Know Your 24V Max* Cordless Lantern

Read the owner's manual and safety instructions carefully before operating the lantern. Compare the illustration below to the product in order to become familiar with the location of the various controls and adjustments. Save this manual for future reference.

1. Handle
2. Hanging hook
3. Frosted panel
4. Power button
5. Battery compartment
6. USB-C port
7. USB-A port
8. Latch
9. 24V iON+ lithium-ion charger (XZ2600-0450)
10. Charger plug
11. Charging socket
12. Battery indicator button
13. Battery indicators
14. Push lock button
15. 24V iON+ lithium-ion battery (24VBAT-LTE) featuring exclusive EcoSharp® technology

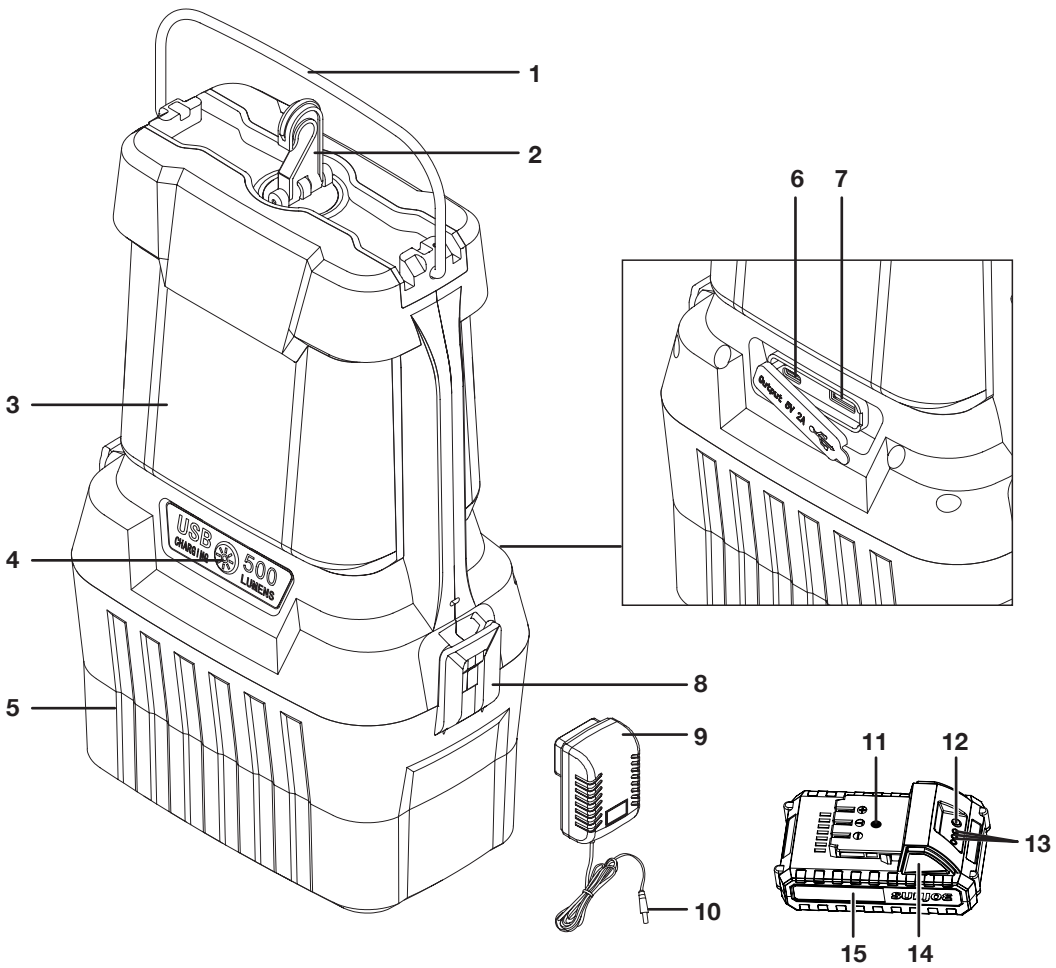


# Technical Data

| | |
|---|---|
| Brightness Max | 500 lumens |
| Water Resistance | IPX4 |
| Battery Voltage Max* | 24V DC |
| Battery Capacity | 2.0 Ah |
| Charger Input | 100 – 240V AC \| 50/60 Hz \| 0.4 A |
| Charger Output | 26V DC \| 450 mA |
| Charge Time Max | 5 hours |
| Charging Ports | USB-A + USB-C (5V 2A) |
| Light Modes | Daylight (6000k), Warm White (2700k) Combined (4500k), Warning Light (4500k) |
| Light Beam Degree | 360º |
| Net Weight | 3.3 lbs (1.5 kg) |

**Initial no-load voltage, when fully charged, peaks at 24V; nominal voltage under typical load is 21.6V.*

# Unpacking

## Carton Contents

- Lantern
- Battery compartment cover
- 24V iON+ lithium-ion battery
- 24V iON+ lithium-ion charger
- Manual with registration card

1. Carefully remove the cordless lantern and check to see that all of the above items are supplied.
2. Inspect the product carefully to make sure no breakage or damage occurred during shipping. If you find damaged or missing parts, DO NOT return the unit to the store. Instead, please call the Snow Joe® + Sun Joe® customer service center at 1-866-SNOWJOE (1-866-766-9563).

   **NOTE:** Do not discard the shipping carton and packaging material until you are ready to use your new cordless lantern. The packaging is made of recyclable materials. Properly dispose of these materials in accordance with local regulations.

**IMPORTANT!** The equipment and packaging material are not toys. Do not let children play with plastic bags, foils or small parts. These items can be swallowed and pose a suffocation risk!

# Battery Pack Operation

The equipment is powered by a lithium-ion battery. The battery pack is completely sealed and maintenance-free.

## Battery Charge Level Indicator

The battery pack is equipped with a push button for checking the charge level. Simply press the push button to read off the battery charge level from the LEDs of the battery indicator:

| Lights | Light Indicators |
|---|---|
| ○ | Charge level button |
| | The battery is at 30% capacity |
| | The battery is at 60% capacity |
| | The battery is fully charged |

**NOTE:** If the battery indicator button does not appear to be working, charge the battery.

**NOTE:** Immediately after using the battery pack, the battery indicator may display a lower charge than it will if checked a few minutes later. The battery cells “recover” some of their charge after resting.

# Charger Operation

⚠**WARNING!** Only charge Sun Joe® 24V lithium-ion battery packs with compatible Sun Joe® 24V lithium-ion chargers. Other types of chargers may cause personal injury and damage.

To reduce the risk of electric shock, do not allow water to enter into the charger.

## Charging the Battery

1. Remove the battery compartment cover by depressing the latches on both sides, then push the push lock buttons on either side of the battery pack to pull it out from the battery compartment (Fig. 1).

**Fig. 1**

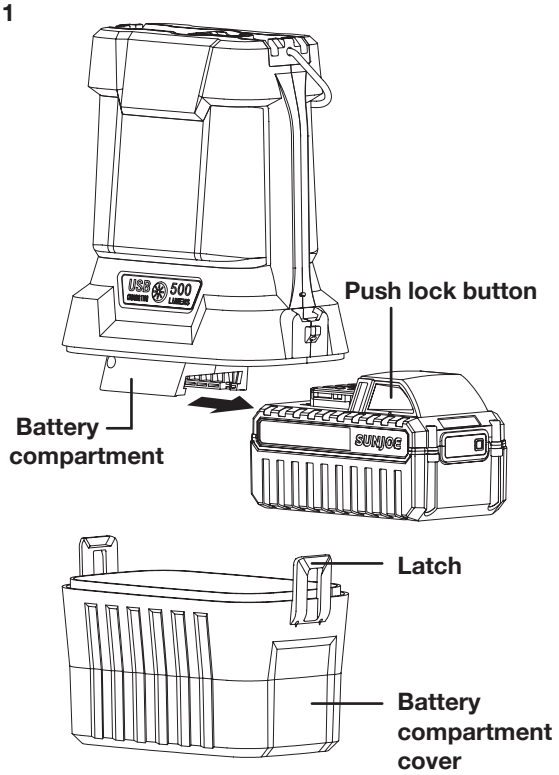

2. Check that the mains voltage is the same as that marked on the rating plate of the battery charger. Then plug the charger into an appropriate AC power outlet. Connect the charger plug to the charging socket of the battery to start charging (Fig. 2).

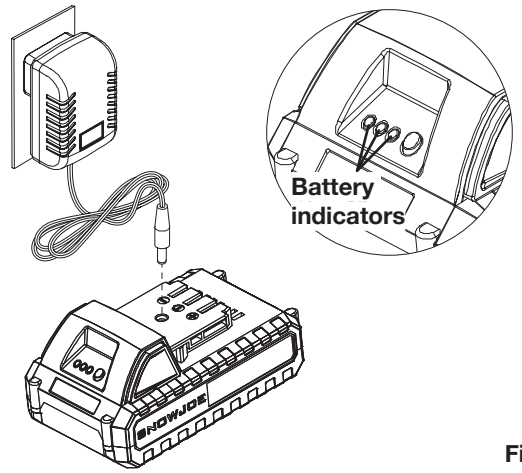


Fig. 2

3. The battery will take approximately 5 hours to charge. The battery indicator LEDs will cycle on one by one during the charging process. Unplug the charger immediately when all 3 LEDs are illuminated.

⚠**CAUTION!** FIRE HAZARD. When disconnecting the charger from the battery, be sure to unplug the charger from the outlet first, then disconnect the battery from the charger.

⚠**WARNING!** This charger does not automatically turn off when the battery is fully charged. Please take care not to leave the battery plugged into the charger. Switch off or unplug the charger at the mains when charging is complete.

4. Timely recharging of the battery will help prolong the battery's life. Recharge the battery pack when you notice a drop in the equipment's power.

**IMPORTANT!** Never allow the battery pack to become fully discharged, as this will cause irreversible damage to the battery.

# Assembly

⚠**WARNING!** Do not use this product if it is not completely assembled or if any parts appear to be missing or damaged. Use of a product that is not properly and completely assembled or with damaged or missing parts could result in serious personal injury.

⚠**WARNING!** Do not attempt to modify this product or create accessories or attachments not recommended for use with this product. Any such alteration or modification is misuse and could result in a hazardous condition leading to possible serious personal injury.

If any parts are damaged or missing, please call the Snow Joe® + Sun Joe® customer service center at 1-866-SNOWJOE (1-866-766-9563) for assistance.

# Operation

⚠**WARNING!** Do not direct the light beam at persons or animals and do not stare into the light beam yourself (not even from a distance). Staring into the light beam may result in serious injury or vision loss.

⚠**WARNING!** Do not allow familiarity with products to make you careless. Remember that a careless fraction of a second is sufficient to inflict serious injury.

⚠**WARNING!** Do not use any attachments or accessories not recommended by the manufacturer of this product, as they may result in serious personal injury.

1. Remove the battery compartment cover, then insert the battery pack into the battery compartment until the push lock buttons click into place (Fig. 3).
2. Close the battery compartment cover. Make sure the latches on each side of the cover snap into place and the battery pack is secured before beginning operation.

Fig. 3

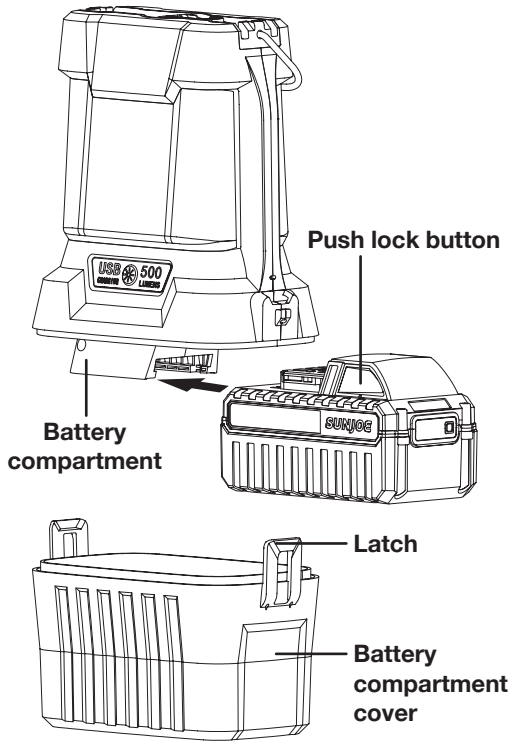


⚠**WARNING!** Battery products are always in operating condition. Therefore, remove the battery pack when the product is not in use or when carrying at your side.

## Turning ON/OFF (Fig. 4)

The lantern has five settings: daylight, warm white, combined, warning light and off.

- **Daylight:** Press the power button once.
- **Warm White:** Press the power button twice.
- **Day + Warm Light Combined:** Press the power button a third time.
- **Warning:** Press the power button a fourth time.
- **Off:** Press the power button a fifth time.

**NOTE:** Long-press the power button to adjust the brightness on each setting.

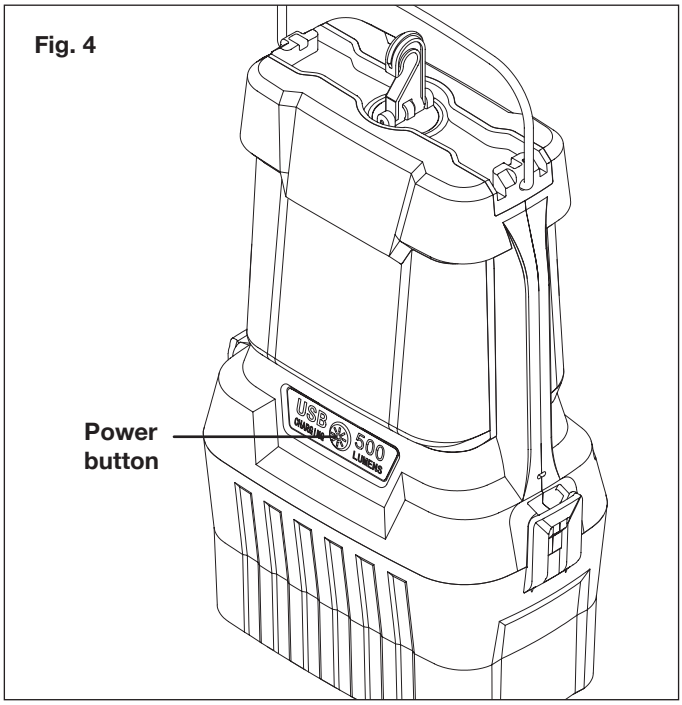


## Hanging the Lantern

⚠**WARNING!** Only hang the lantern in an area where no electrical wires, utility cables, pipes, or other obstructions are located. Contact your local utility company or a qualified electrician if you are unsure. Do not hang the lantern from an electrical power cord. Ensure the lantern is securely installed to prevent hazard from falling. Failure to follow these instructions can result in electrocution, electrical shock, or other serious personal injury.

1. Lift the hanging hook and rotate to the desired position for hanging (Fig. 5).

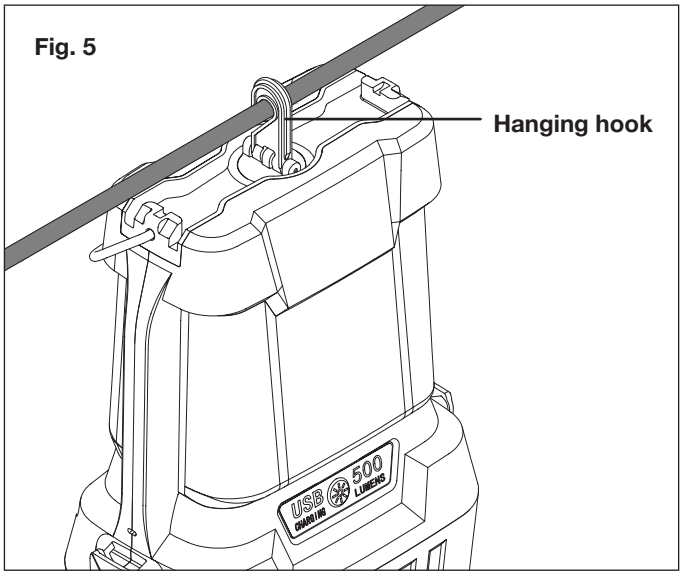


**NOTE:** Do not attach anything other than the battery pack to the lantern when it is hanging from the hook. Do not stand under the hanging lantern to prevent hazard from falling.

2. Be careful not to hang the lantern in a position that prevents normal operation of the lantern.
3. When not hanging, pull out the handle and use it as a night light (Fig. 6).

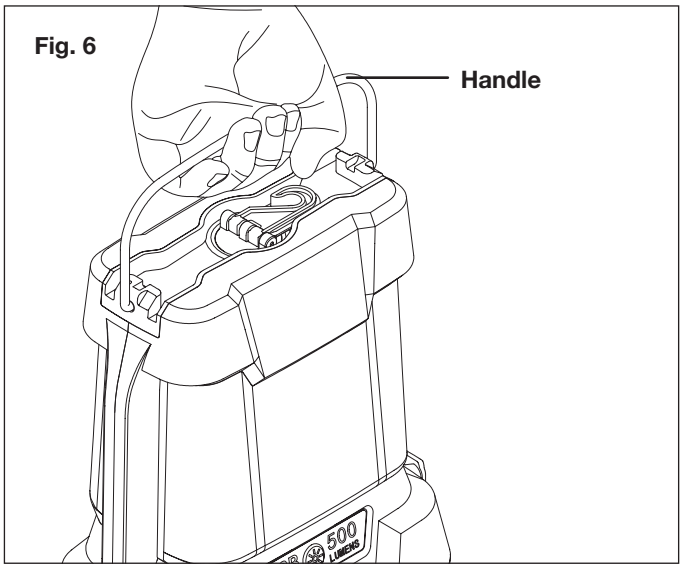

## Using the USB-A + USB-C Ports

Both USB charging ports provide 5V DC charging power for your mobile phone, MP3 player and other USB devices, and up to 2 amps total.

⚠**CAUTION!** Attempting to charge devices rated more than 2 amps, such as a tablet, could damage the USB charging ports and/or the devices.

1. Press the power button to turn the lantern light on.
2. Open the rubber USB ports cover protector (Fig. 7).

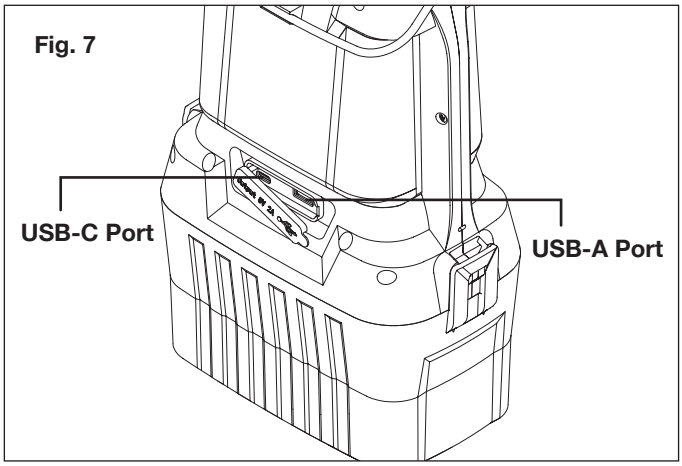

Fig. 7

3. Connect one end of the USB cable (not included) to your USB device (Fig.8).
4. Connect the other end of the USB cable (not included) to the USB charging port to begin charging the device (Fig.8).

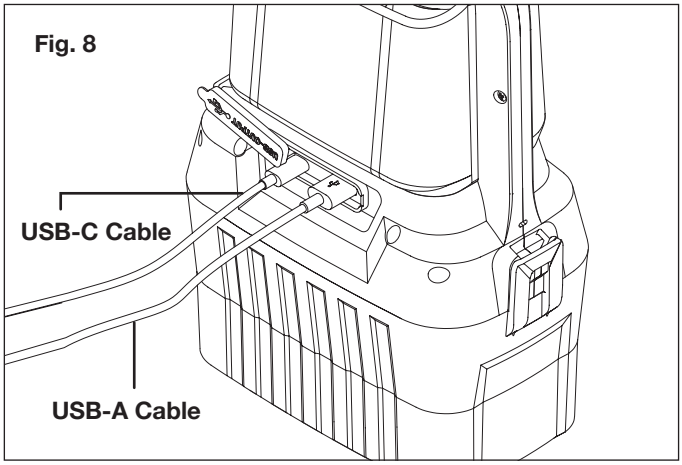

Fig. 8

5. The USB charging capability is active when the lantern is turned on. It will remain actively charging for 4 hours after the lantern has been turned off if the battery capacity is enough.
6. If the lantern is turned off for 4 hours, the USB port will deactivate. To continue using the lantern for charging, turn the lantern on again.
7. The lantern may then be turned off and used for an additional 4-hour charging period.
8. After charging, remove the USB cable, then put the rubber USB ports cover protector back into place.

# Maintenance

Please contact an authorized Snow Joe® + Sun Joe® dealer or call the Snow Joe® + Sun Joe® customer service center at 1-866-SNOWJOE (1-866-766-9563) for all maintenance operations not detailed in this manual. Any operation performed in an unauthorized service center or by unqualified personnel will completely invalidate the warranty.

⚠**WARNING!** When servicing, use only identical replacement parts. Use of any other parts may create a hazard or cause product damage.

⚠**WARNING!** To avoid serious personal injury, always remove the battery pack from the product when cleaning or performing any maintenance.

Avoid using solvents when cleaning plastic parts. Most plastics are susceptible to damage from various types of commercial solvents and may be damaged by their use.

⚠**WARNING!** Do not at any time let brake fluids, gasoline, petroleum-based products, penetrating oils, etc., come in contact with plastic parts. Chemicals can damage, weaken or destroy plastic, which may result in serious personal injury.

⚠**CAUTION!** The LED cannot be replaced. Any attempt to replace the LED may damage the light.

## Storage

Store indoors in a dry, locked-up place, out of the reach of children, with the battery pack removed and USB devices disconnected. Keep away from corrosive agents such as garden chemicals and de-icing salts.

# Battery Caution + Disposal

Always dispose of your battery pack according to federal, state, and local regulations. Contact a recycling agency in your area for recycling locations.

⚠**CAUTION!** Even discharged battery packs contain some energy. Before disposing, use electrical tape to cover the terminals to prevent the battery pack from shorting, which could cause a fire or explosion.

⚠**WARNING!** To reduce the risk of injury or explosion, never burn or incinerate a battery pack even if it is damaged, dead, or completely discharged. When burned, toxic fumes and materials are emitted into the surrounding environment.

- Batteries vary according to device. Consult your manual for specific information.

- Install only new batteries of the same type in your product (where applicable).
- Failure to insert batteries in the correct polarity, as indicated in the battery compartment or manual, may shorten the life of the batteries or cause batteries to leak.
- Do not mix old and new batteries.
- Do not mix Alkaline, Standard (Carbon-Zinc), or Rechargeable (Nickel Cadmium, Nickel Metal Hydride, or Lithium-Ion) batteries.
- Do not dispose of batteries in fire.
- Batteries should be recycled or disposed of as per state and local guidelines.

## Recycling + Disposal

The product comes in a package that protects it against damage during shipping. Keep the package until you are sure that all parts have been delivered and the product is functioning properly. Recycle the package afterwards or keep it for long-term storage.

WEEE symbol. Waste electrical products should not be disposed of with household waste. Please recycle where facilities exist. Check with your local authority or local store for recycling regulations.

# Service + Support

If your Sun Joe® 24V-LGT500-LTE cordless lantern requires service or maintenance, please call 1-866-SNOWJOE (1-866-766-9563) for assistance.

# Model + Serial Numbers

When contacting the company, reordering parts, or arranging service from an authorized dealer, you will need to provide the model and serial numbers, which can be found on the decal located on the housing of the unit. Copy these numbers into the space provided below.

**Record the following numbers from the housing or handle of your new product:**

Model #:

2 4 V - L G T 5 0 0 - L T E

Serial #:

# XZ2600-0450

## Federal Communications Commission (FCC)

⚠**WARNING!** Any changes or modifications to this unit not expressly approved by the party responsible for compliance could void the user's authority to operate the equipment.

This device complies with part 15 of the FCC rules. Operation is subject to the following two conditions: (1) this device may not cause harmful interference, and (2) this device must accept any interference received, including interference that may cause undesired operation.

**Class B Device:**

**NOTE:** This equipment has been tested and found to comply with the limits for a Class B digital device, pursuant to part 15 of the FCC Rules.

These limits are designed to provide reasonable protection against harmful interference in a residential installation.

This equipment generates, uses and can radiate radio frequency energy and, if not installed and used in accordance with the instructions, may cause harmful interference to radio communications.

However, there is no guarantee that interference will not occur in a particular installation.

If this equipment does cause harmful interference to radio or television reception, which can be determined by turning the equipment off and on, the user is encouraged to try to correct the interference by one or more of the following measures:

- Reorient or relocate the receiving antenna.
- Increase the separation between the equipment and receiver.
- Connect the equipment into an outlet on a circuit different from that to which the receiver is connected.
- Consult the dealer or an experienced radio/TV technician for help.

# Optional Accessories

⚠**WARNING!** Only use authorized Snow Joe® + Sun Joe® replacement parts and accessories. NEVER use replacement parts or accessories that are not intended for use with this lantern. Contact Snow Joe® + Sun Joe® if you are unsure whether it is safe to use a particular replacement part or accessory with your lantern. The use of any other attachment or accessory can be dangerous and could cause injury or mechanical damage.

| Accessories | Item | Model |
|---|---|---|
| 1 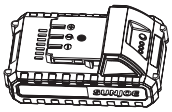 | 24V iON+ 2.0 Ah Lithium-Ion Battery | 24VBAT-LTE |
| 2 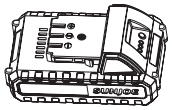 | 24V iON+ 2.5 Ah Lithium-Ion Battery | 24VBAT-LT |
| 3 | 24V iON+ 4.0 Ah Lithium-Ion Battery | 24VBAT |
| 4 | 24V iON+ 5.0 Ah Lithium-Ion Battery | 24VBAT-XR |
| 5 | 24V iON+ 8.0 Ah Lithium-Ion Battery | 24VBAT-XR8 |
| 6 | 24V iON+ Lithium-Ion Battery Quick Charger | 24VCHRG-QC |
| 7 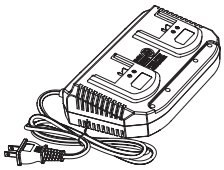 | 24V iON+ Lithium-Ion Dual-Port Battery Charger | 24VCHRG-DPC |
| Visit **sunjoe.com** for more options | | |

**NOTE:** Accessories are subject to change without any obligation on the part of Snow Joe® + Sun Joe®. Accessories can be ordered online at sunjoe.com or via phone by contacting the Snow Joe® + Sun Joe® customer service center at 1-866-SNOWJOE (1-866-766-9563).

## SNOW JOE® + SUN JOE® CUSTOMER PROMISE

**ABOVE ALL ELSE,** Snow Joe, LLC ("Snow Joe") is dedicated to you, our customer. We strive to make your experience as pleasant as possible. Unfortunately, there are times when a Snow Joe®, Sun Joe®, or Aqua Joe® product ("Product") does not work or breaks under normal operating conditions. We think it's important that you know what you can expect from us. That's why we have a Limited Warranty ("Warranty") for our Products.

---

**OUR WARRANTY:**
Snow Joe warrants new, genuine, powered and non-powered Products to be free from defects in material or workmanship when used for ordinary household use for a period of two years from the date of purchase by the original, end-user purchaser when purchased from Snow Joe or from one of Snow Joe's authorized sellers with proof of purchase. Because Snow Joe is unable to control the quality of its Products sold by unauthorized sellers, unless otherwise prohibited by law, this Warranty does not cover Products purchased from unauthorized sellers. If your Product does not work or there's an issue with a specific part that is covered by the terms of this Warranty, Snow Joe will elect to either (1) send you a free replacement part, (2) replace the Product with a new or comparable product at no charge, or (3) repair the Product. How cool is that!

**This Warranty gives you specific legal rights, and you may also have other rights which vary from State to State.**

**PRODUCT REGISTRATION:**
Snow Joe strongly encourages you to register your Product. You can register online at **snowjoe.com/register**, or by printing and mailing in a registration card available online from our website, or calling our Customer Service Department at **1-866-SNOWJOE (1-866-766-9563)**, or by e-mailing us at **help@snowjoe.com**. Failure to register your Product will not diminish your warranty rights. However, registering your Product will allow Snow Joe to better serve you with any of your customer service needs.

**WHO CAN SEEK LIMITED WARRANTY COVERAGE:**
This Warranty is extended by Snow Joe to the original purchaser and original owner of the Product.

**WHAT IS NOT COVERED?**
This Warranty does not apply if the Product has been used commercially or for non-household or rental applications. This Warranty also does not apply if the Product was purchased from an unauthorized seller. This Warranty also does not cover cosmetic changes that do not affect performance. Wearing parts like belts, augers, chains and tines are not covered under this Warranty, and can be purchased at **snowjoe.com** or by calling **1-866-SNOWJOE (1-866-766-9563)**.

ES

# LÁMPARA INALÁMBRICA

24 V MÁX.* | LED DE 500 LÚMENES MÁX.

MANUAL DEL OPERADOR

Una división de Snow Joe, LLC

**Modelo 24V-LGT500-LTE**

Forma № SJ-24V-LGT500-LTE-880S-MR1

# ¡IMPORTANTE!

## Instrucciones de seguridad

## Todos los operadores deberán leer estas instrucciones antes del uso

Siempre obedezca estas normas de seguridad. No hacerlo podría causar lesiones personales severas o incluso la muerte.

# Seguridad general

⚠ **¡ADVERTENCIA!** Este artefacto no ha sido diseñado para su uso por niños ni por otras personas sin asistencia o supervisión cuyas habilidades físicas, sensoriales o mentales les impidan usarlo de forma segura. Los niños deben estar bajo supervisión para garantizar que no jueguen con el artefacto.

Antes de encender su máquina, inspecciónela cuidadosamente para cerciorarse de que no tenga defectos. Si encuentra algún defecto, no la encienda. Más bien contacte a un concesionario autorizado Snow Joe® + Sun Joe® o comuníquese con la central de servicio al cliente Snow Joe® + Sun Joe® llamando al 1-866-SNOWJOE (1-866-766-9563).

⚠ **¡ADVERTENCIA!** Al usar este artefacto, se deberán tomar siempre precauciones básicas de seguridad para reducir riesgos de incendio, choque eléctrico y lesiones personales. Estas incluyen:

- **Lea todas las instrucciones antes de usar esta herramienta.**
- **No mire directamente hacia la luz o exponga la luz a los ojos.** Sus ojos se pueden lesionar.
- **Para reducir el riesgo de lesiones, los niños deberán estar supervisados cuando usted use la herramienta cerca de ellos.**
- **Para reducir el riesgo de un choque eléctrico, no sumerja la lámpara ni su cargador en agua u otro líquido.** No los coloque o guarde en un lugar desde donde pueda caer o ser jalado a una bañera o lavabo.
- **Recargue solo con el cargador especificado por el fabricante.** Un cargador adecuado para un tipo de batería puede causar un incendio al ser usado con una batería de otro tipo.
- **Use herramientas a baterías solo con baterías específicamente diseñadas para éstos.** El uso de cualquier otra batería puede causar un incendio o lesiones personales.
- **Retire la batería de la lámpara inalámbrica antes de realizar cualquier tarea rutinaria de limpieza o mantenimiento.**
- **No desarme la lámpara.**
- **No coloque la lámpara o la batería cerca del fuego o de una fuente de calor, ya que pueden explotar.** No incinere la batería, incluso si ha sido severamente dañada o esté completamente gastada. La batería puede explotar al ser expuesta al fuego.
- **No opere la lámpara o el cargador cerca de líquidos inflamables o en atmósferas gaseosas explosivas.** Las chispas internas pueden encender los gases.
- **No guarde la lámpara en lugares donde la temperatura es menor que 50°F (10°C) o mayor que 100°F (37.7°C).** No la guarde en cobertizos en exteriores ni en vehículos.
- No permita que los niños usen la lámpara, su lente o carcasa.
- **Mantenga la lámpara limpia, seca y libre de aceite y grasa.** Siempre use un paño limpio para limpiarla. Nunca use líquido de frenos, gasolina, productos a base de petróleo, ni ningún otro solvente fuerte para limpiar su lámpara.
- **Al sujetar la lámpara, no se sobreextienda. Mantenga con sus pies una postura y un equilibrio adecuados todo el tiempo.** Una postura y un equilibrio adecuados permiten un mejor control de la lámpara en caso de situaciones inesperadas. No use el producto parado sobre una escalera o soporte inestable.

⚠ **¡ADVERTENCIA!** No use este artefacto sin antes leer este manual de instrucciones.

# Uso y cuidado de la lámpara

- **Este producto es solo para uso doméstico.**
- **Guarde la lámpara lejos del alcance de los niños y otras personas no capacitadas.** Esta lámpara es peligrosa en manos de usuarios no capacitados.
- **No use, ni permita el uso de, la lámpara en camas o bolsas de dormir.** Esta lámpara puede derretir telas y puede causar quemaduras.

**El voltaje inicial sin carga, para cada batería completamente cargada, alcanza un máximo de 24 V. El voltaje nominal bajo una carga típica es de 21.6 V.*

Instrucciones originales.

©2022 Snow Joe, LLC. Derechos reservados.

**GUARDE ESTAS INSTRUCCIONES**

# Reglas de seguridad para la lámpara

- **Siempre antes de guardar la lámpara sáquele la batería.**
- **Bajo condiciones extremas de uso o temperatura, la batería puede presentar fugas de líquido. Si ese líquido hace contacto con su piel, lávela inmediatamente con agua y jabón.** Si el líquido entra en sus ojos, enjuáguelos con agua limpia por al menos 10 minutos, y luego busque atención médica inmediata.
- **Las baterías pueden explotar ante una fuente de ignición tal como una luz piloto.** Para reducir el riesgo de lesiones personales graves, nunca use ningún producto inalámbrico en presencia de una llama abierta. Una batería que explote puede lanzar residuos y sustancias químicas. Si usted es expuesto a estos residuos y sustancias, lávese con agua inmediatamente.
- **No triture, deje caer ni dañe la batería. No use una batería o cargador que se haya dejado caer o golpeado severamente.** Una batería dañada puede explotar. Elimine adecuada e inmediatamente una batería dañada o que se haya dejado caer. No seguir esta advertencia podría causar lesiones personales severas.
- **Guarde estas instrucciones.** Consúltelas frecuentemente y úselas para instruir a otros que vayan a usar este producto. Si le presta esta lámpara a alguien, préstele también estas instrucciones.

# Instrucciones de seguridad para la batería y el cargador

Prestamos mucha atención al diseño de cada batería para garantizar la producción de baterías seguras y durables, con alta densidad de energía. Las celdas de las baterías tienen varios dispositivos de seguridad. Cada celda individual es inicialmente formateada y sus curvas eléctricas características son registradas. Estos datos son luego usados exclusivamente para ensamblar las mejores baterías posibles.

Independientemente de todas las precauciones de seguridad, se debe tener mucho cuidado al manipular la batería. Las siguientes instrucciones deben ser obedecidas en todo momento para garantizar un uso seguro. Un uso seguro solo puede ser garantizado si se usan celdas libres de daños. Una manipulación incorrecta de la batería puede causar daños en sus celdas.

**¡IMPORTANTE!** Los análisis han confirmado que el uso incorrecto y el cuidado deficiente de baterías de alto rendimiento son las causas principales de daños al producto y/o lesiones personales.

⚠ **¡ADVERTENCIA!** Para reducir el riesgo de lesiones, use solo cargadores originales diseñados para baterías iON+ de 24 V. El uso de otras baterías o cargadores representa un riesgo de incendio, daños y lesiones personales.

⚠ **¡ADVERTENCIA!** No use una batería o producto que haya sido dañado o modificado. Las baterías dañadas o modificadas pueden reaccionar impredeciblemente, causando un incendio, explosión o lesiones personales.

No modifique ni intente reparar el producto o su batería, a menos que lo haga según lo indicado en las instrucciones de uso y cuidado. No conecte una batería a un tomacorriente doméstico o encendedor de cigarrillos en un vehículo, ya que dicho uso indebido dañará o deshabilitará permanentemente la batería.

Haga reparar su batería por un técnico calificado empleando solo partes de repuesto idénticas. Esto garantizará que la seguridad de la batería se mantenga intacta.

⚠ **¡ADVERTENCIA!** Para reducir el riesgo de un choque eléctrico, desenchufe siempre el cargador antes de llevar a cabo cualquier tarea de limpieza o mantenimiento. No permita que entre agua dentro del cargador. Use un interruptor de circuito por falla a tierra (GFCI) para reducir el riesgo de un choque eléctrico.

- **Retire la batería**: retire la batería de la herramienta cuando esta última no esté siendo usada, antes de repararla, o antes de realizarle cualquier otra tarea de mantenimiento. Nunca deje la herramienta sin atender mientras esté encendida. En caso de accidente o desperfecto, apague la herramienta inmediatamente.
- **Evite entornos peligrosos**: no cargue las baterías bajo la lluvia o nieve, ni en lugares húmedos o mojados. No use la batería ni el cargador en atmósferas explosivas (gases, polvo o materiales inflamables) ya que al insertar o retirar la batería se pueden generar chispas que causen un incendio.

  **NOTA**: el rango seguro de temperatura para las baterías es de 41°F (5°C) a 105°F (40.5°C). No cargue las baterías en exteriores a temperaturas congelantes. Cárguelas a temperatura ambiente en interiores.
- **Cargue la batería en un área bien ventilada**: no bloquee los conductos de ventilación. Manténgalos despejados para permitir una ventilación adecuada. No permita que se fume o haya fuego abierto cerca de una batería siendo cargada. Los gases presentes pueden explotar.
- **Cuide el cable de alimentación del cargador**: al desenchufar el cargador tire del enchufe, no del cable de alimentación, para desconectarlo del tomacorriente y así evitar daños al cable de alimentación. Nunca levante el cargador por el cable. Mantenga el cable alejado del calor, grasas y bordes afilados. Asegúrese de que el cable no sea pisado, que la gente no se tropiece con éste, ni que esté sujeto a daños o tensiones mientras el cargador esté siendo usado. No use un cargador con un cable o enchufe dañado. Reemplace un cargador dañado inmediatamente.
- **No use un cable de extensión a menos que sea absolutamente necesario**: usar un cable de extensión incorrecto, dañado, o conectado de forma inapropiada puede causar un incendio o choque eléctrico. Si se debe usar un cable de extensión, conecte el cargador a un cable de extensión de calibre 16 (o más grueso) de alambrado adecuado, con el enchufe macho del cargador

encajando perfectamente en el enchufe hembra del cable de extensión. Verifique que el cable de extensión esté en buenas condiciones.

- **No exponga la máquina o su batería al fuego**: una exposición al fuego o a temperaturas por encima de los 265°F (130°C) puede hacer que la batería explote, causando lesiones personales o daños. Las baterías generan sustancias y humos tóxicos al ser quemadas.
- **No triture, deje caer ni dañe la batería**: no use la batería ni el cargador si han sido severamente golpeados, se han dejado caer desde una altura mayor de 3 pies (1 m), se han aplastado, o se han dañado de cualquier forma. Incluso si la carcasa de una batería no parezca tener daños, las celdas dentro de la batería pueden haber sufrido daños severos. En dichos casos, lea la información sobre eliminación para deshacerse apropiadamente de la batería.
- **No desarme la batería ni el cargador**: un reensamblado incorrecto puede presentar un riesgo severo de choque eléctrico, fuego o exposición a químicos tóxicos de la batería. Si la batería o el cargador están dañados, contacte a un concesionario autorizado Snow Joe® + Sun Joe® o comuníquese con la central de servicio al cliente Snow Joe® + Sun Joe® llamando al 1-866-SNOWJOE (1-866-766-9563) para obtener ayuda.
- **Los químicos de la batería causan graves quemaduras**: nunca deje que una batería dañada haga contacto con la piel, ojos o boca. Si la batería está dañada, sus sustancias químicas reaccionarán violentamente con el aire. Use guantes de hule o neopreno para deshacerse de la batería de forma segura. Si la piel es expuesta a las sustancias químicas de la batería, lave el área afectada con agua y jabón. Si los ojos son expuestos a las sustancias químicas, inmediatamente enjuáguelos con agua durante 20 minutos y busque atención médica. Quítese y deshágase de las vestimentas contaminadas.
- **Riesgo de cortocircuito**: una batería puede hacer cortocircuito si un objeto metálico hace conexión entre los contactos positivo y negativo de la batería. No coloque una batería cerca de objetos que puedan causar un cortocircuito tales como monedas, sujetapapeles, tornillos, clavos, llaves u otros objetos metálicos. Una batería cortocircuitada puede causar un incendio o lesiones personales graves.
- **Guarde sus baterías y cargador en un lugar fresco y seco**: idealmente, guarde las baterías a 59°F (15°C) y cargadas al menos a un 40%. No guarde las baterías ni el cargador donde la temperatura pueda exceder los 105ºF (40.5ºC), como bajo la luz directa del sol o dentro de un vehículo, o donde la temperatura pueda caer por debajo de los 41°F (5°C).

  **NOTA**: evite que la batería se congele. Las baterías almacenadas a temperaturas menores de 32°F (0°C) por más de una hora deberán ser desechadas.
- **Cargue antes del uso**: la batería suministrada con su máquina está cargada solo de forma parcial. La batería deberá estar cargada por completo antes de usar la lámpara por primera vez.
- **Desgaste de la batería**: las baterías de iones de litio están sujetas a un proceso natural de desgaste. Una batería debe ser reemplazada a más tardar cuando su capacidad caiga a un 80% de su capacidad inicial, cuando estaba nueva. Las celdas debilitadas en una batería gastada no son capaces de cumplir con los requisitos de alta potencia necesarios para la operación adecuada de su lámpara, y por tanto representan un riesgo de seguridad.
- **No descargue las baterías de forma exhaustiva**: una descarga completa dañará las celdas de la batería. La causa más común de descarga exhaustiva es un almacenamiento prolongado. Deje de trabajar tan pronto como el rendimiento de una batería caiga considerablemente o se active el sistema de protección electrónico. Para un rendimiento óptimo de la batería, cárguela de forma frecuente. Almacene la batería únicamente luego de haberla cargado por completo.
- **No sobrecargue la batería**: proteja la lámpara y la batería contra las sobrecargas. Las sobrecargas causarán rápidamente un sobrecalentamiento y daños a las celdas dentro de la batería, incluso si por fuera estos daños no son aparentes. Por motivos de seguridad, el sistema interruptor de corte de protección se activará para apagar el equipo. Después de un uso regular, permita que la batería se enfríe a temperatura ambiente antes de recargarla.

  **¡IMPORTANTE!** No intente encender la máquina si el sistema interruptor de corte de protección se ha activado. Esto puede dañar la batería.
- **Voltaje de tomacorriente**: verifique la información indicada en la placa de especificaciones del cargador de baterías. Asegúrese de que el voltaje de la fuente de alimentación concuerde con el indicado en la placa de especificaciones. Nunca lo conecte a una fuente de alimentación con un voltaje distinto al indicado.
- **Uso del cargador**: no use el cargador de baterías suministrado para cargar otros tipos de baterías o herramientas.
- **No sobrecargue la batería**: no exceda los tiempos máximos de carga. Una sobrecarga frecuente de las baterías causará daños a las celdas de las baterías. No deje las baterías en el cargador por días enteros.
- **Anormalidades de la batería**: no use una batería que se haya deformado o hinchado, o aquella que muestre otros síntomas atípicos tales como liberación de gases, zumbidos, grietas, etc.
- **Descarga electrostática**: al manipular una batería, tenga cuidado con las descargas electrostáticas. Las descargas electrostáticas pueden dañar el sistema electrónico de protección y las celdas de la batería. Para evitar las descargas electrostáticas, nunca toque los terminales de la batería.

# Símbolos de seguridad

La siguiente tabla muestra y describe los símbolos de seguridad que pueden aparecer en este producto. Lea, comprenda y siga todas las instrucciones relacionadas con este producto antes de intentar ensamblarlo y operarlo.

| Símbolo | Descripción | Símbolo | Descripción |
|---|---|---|---|
| | **LEA EL MANUAL DEL OPERADOR**: lea, comprenda y siga todas las instrucciones en el manual antes de intentar ensamblar y operar esta unidad. | | **ALERTA DE SEGURIDAD**: indica una precaución, advertencia o peligro. |
| | **¡ADVERTENCIA!** No exponga la unidad a la lluvia ni a entornos mojados. Manténgala seca. | | |

# Conozca su lámpara inalámbrica de 24 V máx.

Lea detenidamente el manual del operador y las instrucciones de seguridad antes de operar su lámpara inalámbrica. Compare la ilustración debajo con el producto para familiarizarse con las ubicaciones de los diversos controles y ajustes. Conserve este manual para futuras referencias.

1. Mango
2. Gancho colgador
3. Panel esmerilado
4. Botón de encendido
5. Compartimiento de batería
6. Puerto USB-C
7. Puerto USB-A
8. Pestillo
9. Cargador de baterías de iones de litio iON+ de 24 V (XZ2600-0450)
10. Conector de cargador
11. Receptáculo de carga
12. Botón indicador de batería
13. Indicador de batería
14. Botón de trabado
15. Batería de iones de litio iON+ de 24 V (24VBAT-LTE) con exclusiva tecnología EcoSharp®.

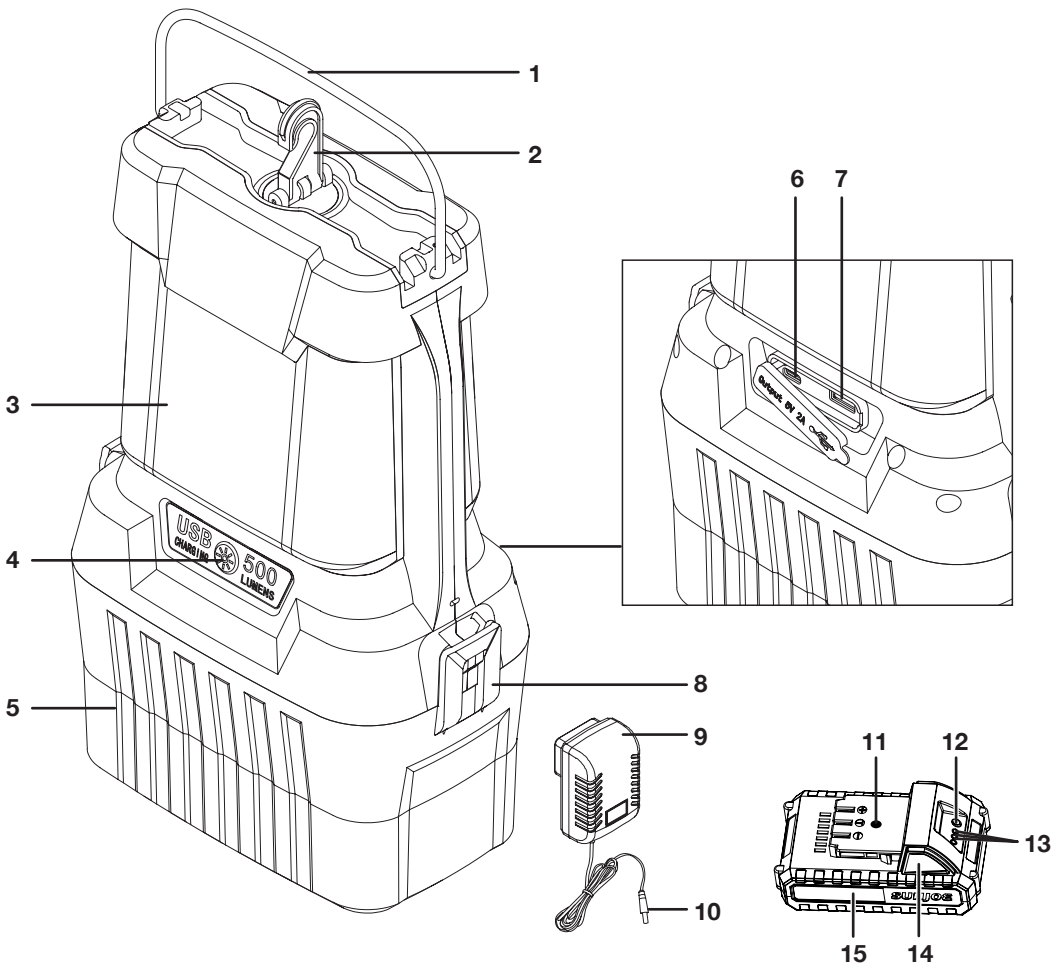


# Datos técnicos

Brillo máximo..... 500 lúmenes

Resistencia al agua .....IPX4

Voltaje máximo de batería*..... 24 V CC

Capacidad de la batería .....2.0 Ah

Entrada de cargador.....De 100 V a 240 V CA
De 50 Hz a 60 Hz | 0.4 A

Salida de cargador .....26 V CC | 450 mA

Tiempo máximo de carga.....5 horas

Puertos de carga .....USB-A y USB-C (5 V 2A)

Modos de luz..... Luz diurna (6000k), blanca cálida (2700k), combinada (4500k), luz de emergencia (4500k)

Grados de rayo de luz .....360º

Peso neto .....3.3 lb (1.5 kg)

**El voltaje inicial sin carga, para cada batería completamente cargada, alcanza un máximo de 24 V. El voltaje nominal bajo una carga típica es de 21.6 V.*

# Desembalaje

## Contenido del paquete:

- Lámpara
- Tapa de compartimiento de batería
- Baterías de iones de litio iON+ de 24 V
- Cargador de batería de iones de litio iON+ de 24 V
- Manual y tarjeta de registro

1. Retire cuidadosamente su lámpara inalámbrica de mano y compruebe que todos los artículos anteriores estén suministrados.
2. Inspeccione cuidadosamente el producto para asegurarse de que no haya ocurrido ningún daño o ruptura durante el transporte. Si alguna parte está dañada o extraviada, NO DEVUELVA el producto a la tienda. Más bien comuníquese con la central de servicio al cliente Snow Joe® + Sun Joe® llamando al 1-866-SNOWJOE (1-866-766-9563).

   **NOTA**: no se deshaga de la caja de transporte ni de los materiales de embalaje hasta que usted esté listo para usar su nueva lámpara inalámbrica. El empaquetado está hecho de materiales reciclables. Deseche estos materiales obedeciendo los reglamentos locales.

**¡IMPORTANTE!** Este artefacto y sus materiales de embalaje no son juguetes. No deje que los niños jueguen con las bolsas plásticas, láminas o partes pequeñas. ¡Estos objetos pueden ser tragados y causar asfixia!

# Operación de la batería

La unidad es alimentada por una batería de iones de litio. La batería está completamente sellada y no requiere de mantenimiento.

## Indicador de nivel de carga de batería

La batería tiene un botón para comprobar su nivel de carga. Simplemente presione el botón para leer el nivel de carga de la batería en los LED indicadores:

| Luz | Significado |
|---|---|
| ○ | Botón indicador de nivel de carga. |
| | La batería está cargada a un 30%. |
| | La batería está cargada a un 60%. |
| | La batería está cargada por completo. |

**NOTA**: si el botón indicador de batería no parece estar funcionando, cargue la batería.

**NOTA**: inmediatamente luego del uso de la batería, el indicador de batería puede mostrar una carga más baja que la que se mostrará algunos minutos después. Las celdas de una batería “recuperan” parte de su carga luego de que la batería haya estado inactiva.

# Operación del cargador

⚠ **¡ADVERTENCIA!** Cargue la batería de iones de litio de 24 V Sun Joe® solo con cargadores de baterías de iones de litio de 24 V Sun Joe® compatibles. Otros tipos de cargadores pueden causar lesiones personales y daños.

Para reducir el riesgo de un choque eléctrico, no deje que entre agua al cargador.

## Carga de la batería

1. Retire la cubierta del compartimiento de batería presionando los pestillos en ambos lados, y luego presione los botones de trabado en ambos lados de la batería para sacarla de su compartimiento (Fig. 1).

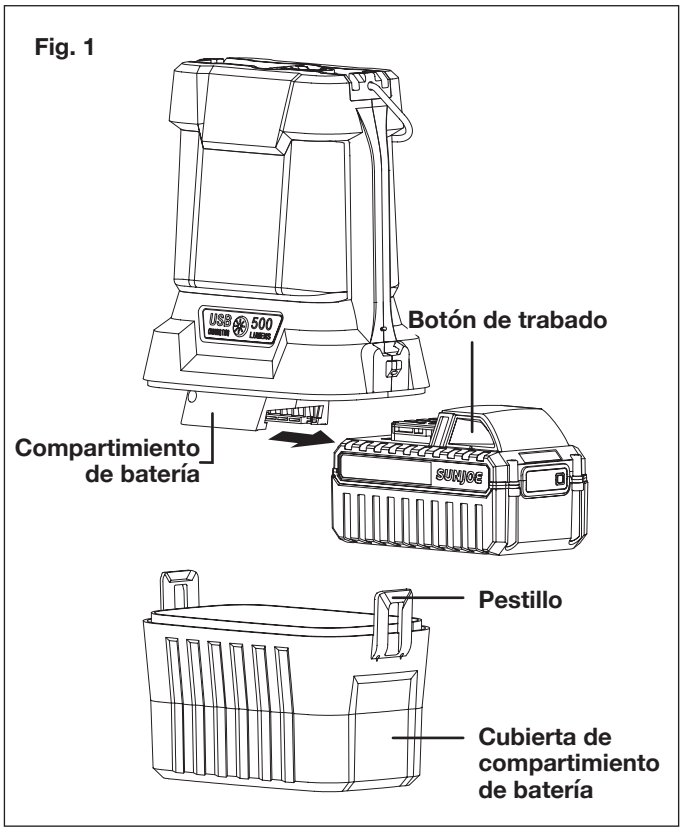

2. Compruebe que el voltaje de la red sea el mismo que el indicado en la placa de especificaciones del cargador de baterías. Luego, enchufe el cargador en un tomacorriente CA apropiado. Conecte el conector del cargador en el receptáculo de carga de la batería para empezar a cargarla (Fig. 2).

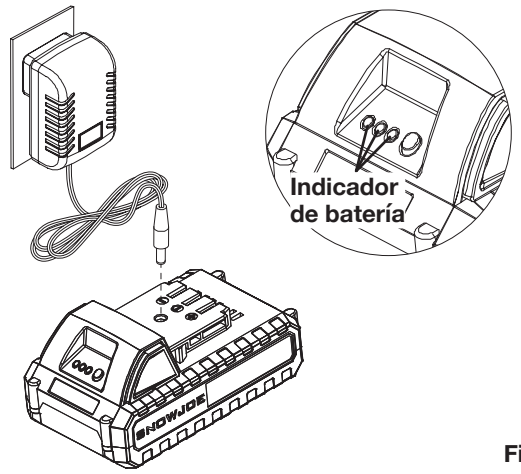


Fig. 2

3. La batería tomará aproximadamente cinco (5) horas en cargarse. Las luces LED indicadoras de la batería ciclarán una a una durante el proceso de carga. Desconecte el cargador inmediatamente cuando las tres luces LED estén encendidas.

⚠ **¡PRECAUCIÓN!** PELIGRO DE INCENDIO. Al desconectar el cargador de baterías, asegúrese de primero desconectar el cargador del tomacorriente, y luego desconectar la batería del cargador.

⚠ **¡ADVERTENCIA!** Este cargador no se apaga de forma automática cuando la batería está cargada por completo. Tenga cuidado de no dejar la batería conectada al cargador. Apague o desenchufe el cargador del tomacorriente cuando la carga haya sido completada.

4. Una recarga oportuna de la batería ayudará a prolongar su ciclo de vida útil. Recargue la batería cuando note una caída en la potencia del equipo.

**¡IMPORTANTE!** Nunca permita que la batería se descargue por completo ya que esto le causará un daño irreversible.

# Ensamblado

⚠ **¡ADVERTENCIA!** No use este producto si no está completamente ensamblado o si alguna parte está dañada o faltante. Usar un producto que no esté ensamblado correcta y completamente, o con partes dañadas o faltantes, puede causar graves lesiones personales.

⚠ **¡ADVERTENCIA!** No intente modificar este producto o crear accesorios o componentes no recomendados para usar con éste. Cualquier alteración o modificación se considerará un uso indebido y puede crear una situación peligrosa que cause graves lesiones personales.

Si tiene preguntas o necesita ayuda, comuníquese con la central de servicio al cliente Snow Joe® + Sun Joe® llamando al 1-866-SNOWJOE (1-866-766-9563).

# Operación

⚠ **¡ADVERTENCIA!** No dirija el rayo de luz a personas o animales. No mire directamente al rayo de luz (ni siquiera de lejos). Mirar directamente al rayo de luz puede causar lesiones severas a los ojos o ceguera.

⚠ **¡ADVERTENCIA!** No permita que la familiaridad con los productos le vuelva imprudente. Recuerde que una fracción de segundo de descuido es suficiente para que ocurran graves lesiones personales.

⚠ **¡ADVERTENCIA!** No use ningún accesorio o componente no recomendado por el fabricante de este producto ya que esto puede resultar en graves lesiones personales.

1. Retire la cubierta del compartimiento de la batería, y luego inserte la batería en el compartimiento hasta que los botones de trabado hagan “clic” en su lugar (Fig. 3).
2. Cierre la tapa del compartimiento de la batería. Asegúrese de que los pestillos en cada lado de la cubierta se enganchen en su lugar y la batería esté asegurada antes de empezar a operarla.

Fig. 3

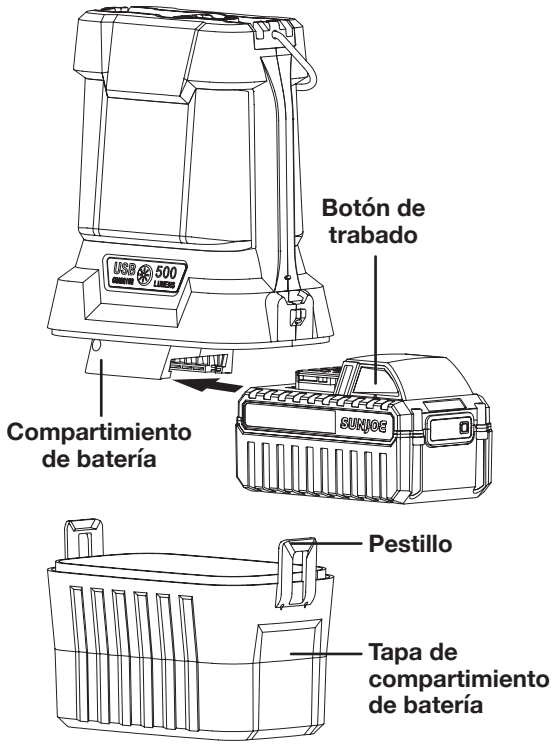

⚠ **¡ADVERTENCIA!** Los productos a batería están siempre en condiciones de operación. Por tanto, retire la batería del producto cuando no esté siendo usado o al llevarlo con usted.

## Encendido y apagado (Fig. 4).

La lámpara tiene cinco modos: luz diurna, blanca cálida, luz diurna y luz cálida combinadas, luz de advertencia, y apagada.

- **Luz diurna**: presione el botón de encendido una sola vez.
- **Blanca cálida**: presione el botón de encendido dos veces.
- **Luz diurna y luz blanca cálida combinadas**: presione el botón de encendido una tercera vez.
- **Advertencia**: presione el botón de encendido una cuarta vez.
- **Apagada**: presione el botón de encendido una quinta vez.

**NOTA:** presione prolongadamente el botón de encendido para ajustar el brillo en cada modo.

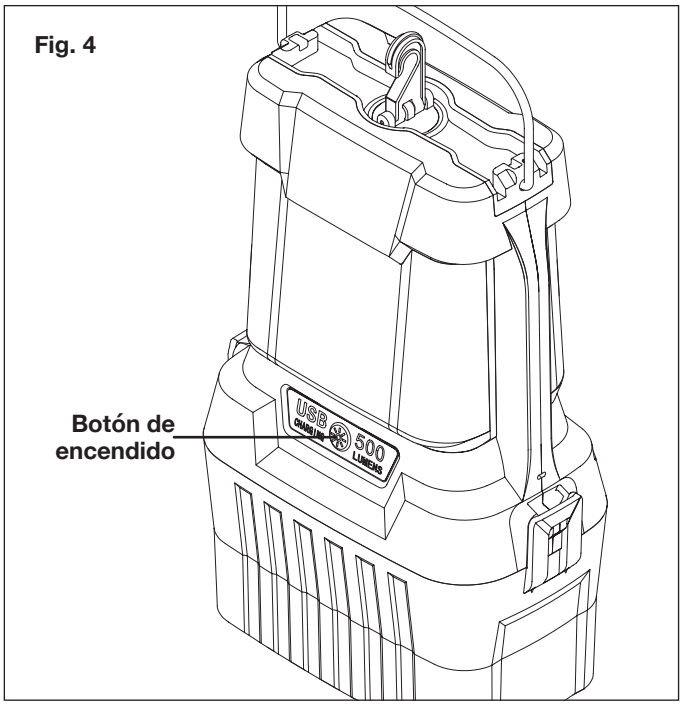


## Colgado de la lámpara

⚠ **¡ADVERTENCIA!** Solo cuelgue la lámpara en un área sin cables eléctricos, cables de servicios públicos, tuberías u otras obstrucciones. Comuníquese con la empresa de servicios públicos de su localidad o un técnico calificado si no está seguro. No cuelgue la lámpara desde un cable eléctrico. Asegúrese de que la lámpara esté instalada de forma segura para evitar un peligro de caída. No seguir todas las instrucciones puede causar un choque eléctrico, descarga eléctrica u otras graves lesiones personales.

1. Levante el gancho colgador y rótelo a la posición deseada para colgar la lámpara (Fig. 5).

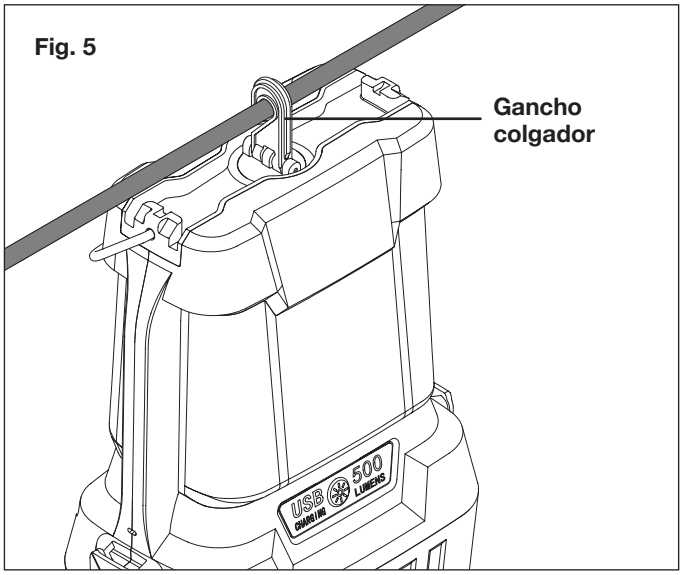


**NOTA**: cuando la lámpara esté colgada por su gancho, no le conecte nada excepto su batería. No se pare debajo de la lámpara colgante para evitar una lesión en caso de la caída de la lámpara.

2. Tenga cuidado y no cuelgue la lámpara en una posición que evite su operación normal.
3. Al no estar colgada, jale el mango y úsela como linterna nocturna (Fig. 6).

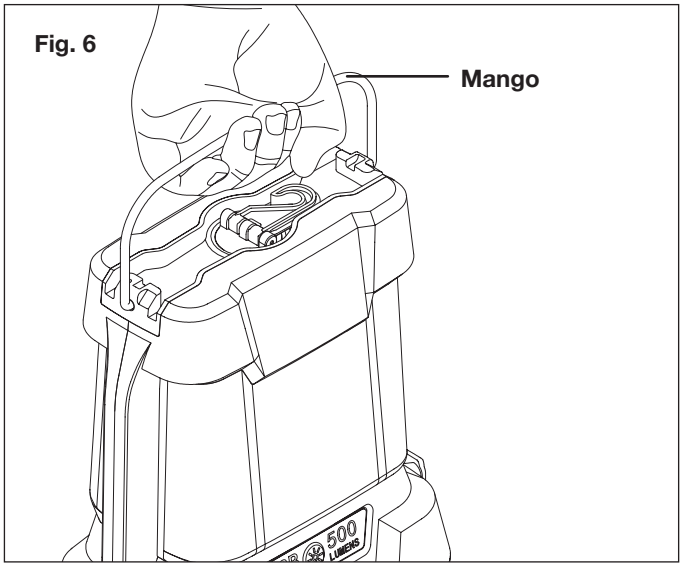

## Uso de los puertos USB-A y USB-C

Ambos puertos de carga USB proporcionan un voltaje de carga de 5 V CC y un amperaje de hasta 2 A en total para su teléfono móvil, reproductor de MP3 u otros dispositivos USB.

⚠ **¡PRECAUCIÓN!** Intentar cargar dispositivos clasificados para más de 2 A, tales como una *tablet*, puede dañar los puertos de carga USB y/o los dispositivos.

1. Presione el botón de encendido para encender la lámpara.
2. Abra la cubierta protectora de hule de los puertos USB (Fig. 7).

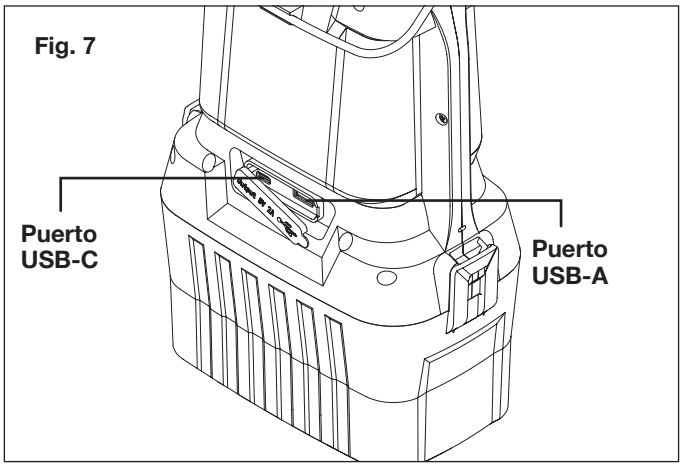


3. Conecte un extremo del cable USB (no incluido) a su dispositivo USB (Fig. 8).
4. Conecte el otro extremo del cable USB (no incluido) al puerto de carga USB para empezar a cargar el dispositivo (Fig. 8).

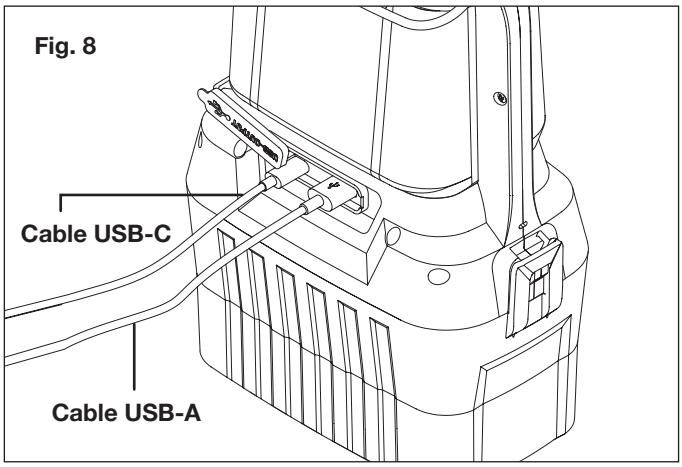


5. La habilidad de carga USB de la lámpara se activa cuando está encendida, y podrá cargar hasta por cuatro (4) horas luego de que se haya apagado si la capacidad de su batería es la suficiente.
6. Si la lámpara se mantiene apagada por más de cuatro horas, los puertos USB se desactivarán. Para continuar usando la lámpara como cargador, vuélvala a encender.
7. La lámpara podrá entonces ser apagada y usada por un periodo adicional de carga de cuatro horas.
8. Luego de la carga, retire el cable USB, y luego vuelva a colocar los protectores de hule de puertos USB en su lugar.

# Mantenimiento

Comuníquese con un concesionario autorizado Snow Joe® + Sun Joe® o comuníquese con la central de servicio al cliente Snow Joe® + Sun Joe® llamando al 1-866-SNOWJOE (1-866-766-9563) para cualquier operación de mantenimiento no indicada en este manual. Cualquier operación llevada a cabo en un centro no autorizado o por personal no calificado invalidará por completo la garantía.

⚠ **¡ADVERTENCIA!** Al reparar esta lámpara, utilice solamente partes de repuesto idénticas. El uso de cualquier otra parte puede crear un peligro o causar daños a la lámpara.

⚠ **¡ADVERTENCIA!** Para evitar lesiones personales severas, siempre retire la batería del producto al limpiar o realizar cualquier tarea de mantenimiento.

Evite usar solventes al limpiar partes de plástico. La mayoría de plásticos son susceptibles a daños de varios tipos de solventes comerciales.

⚠ **¡ADVERTENCIA!** En ningún momento permita que líquidos de frenos, gasolina, productos a base de petróleo, aceites penetrantes, etc. hagan contacto con las partes de plástico. Estas sustancias pueden dañar, debilitar o destruir el plástico, causando lesiones personales severas.

⚠ **¡PRECAUCIÓN!** El LED no puede ser reemplazado. Cualquier intento de reemplazo de LED puede dañar la lámpara.

## Almacenamiento

Guarde la lámpara en un lugar seco y bajo llave, lejos del alcance de los niños, y con su batería y dispositivos USB desconectados. Mantenga el producto alejado de agentes corrosivos tales como químicos de jardinería y sales descongelantes.

# Precaución y eliminación de la batería

Deshágase de su batería de acuerdo con los reglamentos federales, estatales y locales. Para encontrar lugares de reciclaje, comuníquese con un servicio de reciclaje en su localidad.

⚠ **¡PRECAUCIÓN!** Incluso una batería descargada contiene algo de energía. Antes de deshacerse de la batería, use cinta aislante para cubrir sus terminales y evitar que hagan cortocircuito, lo cual puede causar una explosión o incendio.

⚠ **¡ADVERTENCIA!** Para reducir el riesgo de lesiones personales o una explosión, nunca queme ni incinere una batería incluso si está dañada, inservible o completamente descargada. Al ser quemada, los humos y materiales tóxicos son lanzados al medioambiente.

- Las baterías varían de acuerdo al dispositivo. Consulte su manual para obtener la información específica.
- Instale solo una batería nueva del mismo tipo en su producto (donde corresponda).
- No insertar la batería con la polaridad correcta, tal como se indica en el compartimiento de la batería o en el manual, puede reducir el ciclo de vida útil de la batería o causar fugas en ésta.
- No combine baterías nuevas con antiguas.
- No combine baterías alcalinas, estándar (de zinc-carbono) o recargables (de níquel-cadmio, de níquel-hidruro metálico o de iones de litio).
- No arroje la batería al fuego.
- La batería debe ser reciclada o desechada según los reglamentos locales y estatales.

## Reciclaje y eliminación

El producto viene en un empaquetado que lo protege contra daños durante el transporte. Conserve el empaquetado hasta que usted esté seguro de que todas las partes hayan venido en este y que el producto esté funcionando adecuadamente. Luego, recicle el empaquetado o consérvelo para un almacenamiento a largo plazo.

Símbolo WEEE. Los productos eléctricos no deben ser desechados en la basura doméstica. Recíclelos donde haya instalaciones adecuadas. Consulte con las autoridades locales o tienda local para saber sobre las normas de reciclaje.

# Servicio y soporte

Si su lámpara inalámbrica 24V-LGT500-LTE de Sun Joe® requiere servicio o mantenimiento, llame al 1-866-SNOWJOE (1-866-766-9563) para obtener asistencia.

# Modelo y número de serie

Al comunicarse con la empresa, ordenar partes de repuesto o programar una reparación en un centro autorizado, usted necesitará proporcionar el modelo y número de serie, los cuales se encuentran en la etiqueta ubicada en la carcasa de la unidad. Copie estos números en el espacio proporcionado a continuación.

**Registre los siguientes números que se encuentran en la carcasa o mango de su nuevo producto**:

Modelo:

2 4 V - L G T 5 0 0 - L T E

№ de serie:

# XZ2600-0450

## Federal Communications Commission (Comisión Federal de Comunicaciones o FCC)

⚠ **¡ADVERTENCIA!** Cualquier cambio o modificación a esta unidad no aprobado expresamente por la parte responsable por el cumplimiento puede hacer que el usuario pierda el derecho de utilizar el equipo.

Este dispositivo cumple con la parte 15 de las normas de la FCC. Su operación está sujeta a las siguientes dos condiciones: (1) este dispositivo no puede causar interferencia dañina; y (2) este dispositivo debe aceptar cualquier interferencia recibida, incluso una interferencia que pueda causar una operación no deseada.

**Dispositivo Clase B**

**NOTA:** este equipo ha sido probado y cumple con los límites de la Clase B de dispositivos digitales, de acuerdo con la Parte 15 de las normas de la FCC.

Estos límites están diseñados para proporcionar protección razonable contra interferencias dañinas en una instalación residencial.

Este equipo genera, usa y puede irradiar energía de radiofrecuencia y, si no se instala y utiliza de acuerdo con las instrucciones, puede provocar interferencias perjudiciales en las comunicaciones radiofónicas.

No obstante, no hay garantía alguna de que no se produzcan interferencias en una instalación concreta.

Si este equipo llegara a causar una interferencia perjudicial para la recepción de radio o televisión (la cual se puede determinar apagando y encendiendo el equipo), se recomienda que el usuario trate de corregir la interferencia tomando una o más de las siguientes medidas:

- Reorientar o reubicar la antena receptora.
- Aumentar la distancia entre el equipo y el recepto
- Conectar el equipo a un tomacorriente correspondiente a un circuito diferente de aquel al que está conectado el receptor.
- Consultar a un comerciante o a un técnico experimentado de radio y televisión

# Accesorios opcionales

⚠ **¡ADVERTENCIA!** Solo use partes de repuesto y accesorios Snow Joe® + Sun Joe® autorizados. NUNCA use partes de repuesto o accesorios que no estén destinados para su uso con esta lámpara inalámbrica de mano. Comuníquese con Snow Joe® + Sun Joe® si tiene dudas sobre si es seguro usar una parte de repuesto o accesorio en particular con su lámpara inalámbrica de mano. El uso de cualquier otro accesorio o parte puede ser peligroso y puede causar lesiones personales o daños mecánicos.

| Accesorio | Descripción | Modelo |
|---|---|---|
| 1 | Batería de iones de litio iON+ de 24 V y 2.0 Ah | 24VBAT-LTE |
| 2 | Batería de iones de litio iON+ de 24 V y 2.5 Ah | 24VBAT-LT |
| 3 | Batería de iones de litio iON+ de 24 V y 4.0 Ah | 24VBAT |
| 4 | Batería de iones de litio iON+ de 24 V y 5.0 Ah | 24VBAT-XR |
| 5 | Batería de iones de litio iON+ de 24 V y 8.0 Ah | 24VBAT-XR8 |
| 6 | Cargador rápido de batería de iones de litio iON+ de 24 V | 24VCHRG-QC |
| 7 | Cargador de doble puerto de baterías de iones de litio iON+ de 24 V | 24VCHRG-DPC |
| Visite **sunjoe.com** para más opciones | | |

**NOTA**: los accesorios están sujetos a cambios sin obligación alguna por parte de Snow Joe® + Sun Joe® de notificar sobre dichos cambios. Los accesorios pueden ser pedidos en línea en sunjoe.com o vía telefónica llamando a la central de servicio al cliente Snow Joe® + Sun Joe® al 1-866-SNOWJOE (1-866-766-9563).

## LA PROMESA DE SNOW JOE® + SUN JOE® AL CLIENTE

**POR SOBRE TODO**, en Snow Joe, LLC ("Snow Joe") estamos dedicados a usted, nuestro cliente. Nos esforzamos por hacer que su experiencia sea lo más placentera posible. Desafortunadamente, hay veces en que un producto Snow Joe®, Sun Joe®, o Aqua Joe® (el "Producto") no funciona o sufre un desperfecto bajo condiciones normales de operación. Creemos que es importante que usted sepa que puede confiar en nosotros. Es por eso que tenemos esta Garantía Limitada (la "Garantía") para nuestros Productos.

---

**NUESTRA GARANTÍA:**
Snow Joe garantiza que sus Productos motorizados y no motorizados, nuevos y genuinos, están libres de defectos materiales o de mano de obra al ser usados en tareas domésticas normales durante un periodo de dos (2) años a partir de la fecha de compra por parte del comprador original y usuario final, cuando este último los compra a través de Snow Joe o un vendedor autorizado por Snow Joe y ha obtenido un comprobante de compra. Ya que Snow Joe no puede controlar la calidad de sus Productos vendidos por vendedores no autorizados, a menos que la ley lo prohíba esta Garantía no cubre Productos adquiridos a través de vendedores no autorizados. Si su Producto no funciona, o hay un problema con una parte específica que está cubierta por los términos de esta Garantía, Snow Joe elegirá entre: (1) enviarle una parte de repuesto gratuita; (2) reemplazar el Producto con uno nuevo o similar sin costo alguno; o (3) reparar el Producto. ¡Un excelente soporte!

**Esta Garantía le da derechos legales específicos, y usted puede también tener otros derechos según el Estado.**

**REGISTRO DEL PRODUCTO:**
Snow Joe le recomienda enfáticamente registrar su Producto. Puede registrar su producto en línea visitando **snowjoe.com/register**, imprimiendo y enviando por correo una tarjeta de registro disponible en línea en nuestro sitio Web, llamando a nuestra central de servicio al cliente al **1-866-SNOWJOE (1-866-766-9563)**, o enviándonos un e-mail a **help@snowjoe.com**. Si usted no registra su Producto, sus derechos de garantía no disminuirán; sin embargo, registrar su Producto permitirá que Snow Joe le pueda atender mejor si usted tiene alguna necesidad como cliente.

**¿QUIÉN PUEDE SOLICITAR COBERTURA DE GARANTÍA LIMITADA?**
Esta Garantía es otorgada por Snow Joe al comprador original y propietario original del Producto.

**¿QUÉ NO ESTÁ CUBIERTO?**
Esta Garantía no se aplica si el Producto ha sido usado de forma comercial o en aplicaciones no domésticas o de alquiler. Esta Garantía tampoco se aplica si el Producto fue adquirido desde un vendedor no autorizado. Esta garantía tampoco cubre cambios cosméticos que no afecten el funcionamiento del Producto. Las partes desgastables como correas, brocas y cuchillas no están cubiertas por esta Garantía, y pueden ser compradas visitando **snowjoe.com** o llamando al **1-866-SNOWJOE (1-866-766-9563)**.

FR

# LANTERNE SANS CORDON

24 V MAX.* | DEL DE 500 LUMENS MAX.

MANUEL D'UTILISATION

Une division de Snow Joe, LLC

**Modèle 24V-LGT500-LTE**

Formulaire n° SJ-24V-LGT500-LTE-880F-MR1

# IMPORTANT!

## Consignes de sécurité

## Tous les utilisateurs doivent lire ces instructions avant utilisation

Suivez toujours ces consignes de sécurité. Ne pas s'y conformer peut entraîner de graves blessures pouvant même être fatales.

# Sécurité générale

⚠**AVERTISSEMENT!** Cet appareil n'est pas destiné à être utilisé par des enfants ou par des personnes qui ne sont ni assistées ni supervisées et dont les capacités physiques, sensorielles ou mentales les empêchent de l'utiliser sans danger. Les enfants doivent être supervisés pour s'assurer qu'ils ne jouent pas avec l'appareil.

Avant d'allumer votre appareil, veuillez l'inspecter soigneusement pour vérifier s'il présente d'éventuels défauts. En cas de constatation d'un défaut, n'allumez pas votre appareil. Communiquez plutôt avec votre revendeur Snow Joe® + Sun Joe® agréé ou appelez le service à la clientèle Snow Joe® + Sun Joe® au 1-866-SNOWJOE (1-866-766-9563).

⚠**AVERTISSEMENT!** Lors de l'utilisation de cet appareil, les mesures de sécurité élémentaires doivent toujours être suivies afin de réduire le risque d'incendie, de secousse électrique ou dommages corporels. Il s'agit des précautions suivantes :

- **Lisez toutes les consignes avant d'utiliser l'appareil.**
- **Ne fixez pas la lampe ou n'exposez pas les yeux à la lumière de la lanterne.**
  Vous pourriez vous blesser les yeux.
- **Pour réduire le risque de dommages corporels, les enfants présents lorsque la lanterne est utilisée doivent être supervisés.**
- **Pour réduire le risque de secousse électrique, ne plongez pas la lanterne ou le chargeur dans de l'eau ou un autre liquide.** Ne les placez pas ou ne les rangez pas dans un endroit où ils peuvent tomber ou être tirés dans une baignoire ou un lavabo.
- **Rechargez uniquement à l'aide du chargeur spécifié par le fabricant.** Un chargeur qui est adapté à un type de blocs-piles peut poser un risque d'incendie lorsqu'il est utilisé avec un autre type de blocs-piles.
- **Utiliser cet appareil uniquement avec le bloc-piles spécifiquement indiqué.** L'utilisation d'un autre type de blocs-piles peut présenter un risque de dommages corporels et d'incendie.
- **Avant d'effectuer un entretien courant ou un nettoyage, retirez le bloc-piles de la lanterne sans cordon.**
- **Ne démontez pas la lanterne.**
- **Ne placez pas la lanterne ou le bloc-piles près d'un feu ou d'une source de chaleur.** Ils peuvent exploser. N'incinérez pas la batterie, même si elle est gravement endommagée ou complètement usée. La batterie peut exploser si on la jette au feu.
- **N'utilisez pas la lanterne ou le chargeur près de liquides inflammables, dans une atmosphère explosive ou en présence de gaz.** Des étincelles internes peuvent enflammer les gaz.
- **Ne rangez pas la lanterne dans un endroit où la température est inférieure à 10 °C ou supérieure à 38 °C.** Ne la rangez pas à l'extérieur, dans une remise ou dans un véhicule.
- N'autorisez pas les enfants à utiliser la lanterne, la lentille ou le boîtier.
- **Maintenez la lanterne sèche, propre et exempte d'huile et de graisse.** Utilisez toujours un chiffon propre pour la nettoyer. N'utilisez jamais de liquides pour frein, de produits à base de pétrole ou des solvants forts pour nettoyer la lanterne.
- **Lorsque vous tenez la lanterne, ne vous arc-boutez pas. Restez en permanence sur les deux pieds pour ne pas perdre l'équilibre.** Bien planté sur les deux pieds, vous pouvez mieux contrôler la lanterne dans les situations imprévisibles. N'utilisez pas la lanterne en montant sur une échelle ou un support instable.

⚠**AVERTISSEMENT!** Ne pas utiliser cet appareil sans lire ce manuel d'instructions.

# Utilisation de la lanterne et précautions à prendre

- **Cet appareil est pour usage domestique uniquement.**
- **Rangez la lanterne dans un endroit hors de porte des enfants ou de personnes inexpérimentées.** Cette lanterne est dangereuse entre les mains d'utilisateurs inexpérimentés.

**Tension initiale à vide; grimpe à 24 volts une fois à charge complète; la tension nominale sous charge typique est de 21,6 volts.*

**CONSERVER CES INSTRUCTIONS**

Instructions d'origine.

© 2022 Snow Joe, LLC. Tous droits réservés.

- **N'utilisez pas la lanterne au lit ou dans un sac de couchage et n'autorisez pas ce type d'utilisation.** La lentille de la lanterne peut faire fondre le tissu et occasionner des brûlures.

# Règles de sécurité spécifiques aux lanternes

- **Avant de ranger l'appareil, retirez toujours le bloc-piles.**
- **Soumise à une utilisation intensive ou à une température extrême, la batterie peut fuir. En cas de contact de liquide avec la peau, lavez immédiatement à l'eau et au savon.** En cas de contact de liquide avec les yeux, rincez-les abondamment à l'eau propre pendant au moins 10 minutes, puis consultez un médecin.
- **Les batteries peuvent exploser en présence d'une source d'inflammation, par exemple une veilleuse.** Pour réduire le risque de vous blesser gravement, n'utilisez jamais un appareil sans cordon en présence d'une flamme nue. Une batterie qui explose peut propulser en l'air des débris et des produits chimiques. En cas de contact avec des produits chimiques, lavez immédiatement à l'eau.
- **Ne pas écraser, faire tomber ou endommager le bloc-piles. N'utilisez pas un bloc-piles ou un chargeur qui est tombé ou qui a reçu un coup brutal.** Une batterie endommagée peut exploser. Éliminez de façon appropriée et immédiatement une batterie qui est tombée ou qui est endommagée. Toute personne ne tenant pas compte de cet avertissement peut s'exposer à de graves dommages corporels.
- **Conservez ces instructions.** Consultez-les fréquemment et utilisez-les pour instruire d'autres personnes pouvant utiliser cet appareil. En cas de prêt de cette lanterne à quelqu'un, confiez-lui également ces instructions.

# Consignes de sécurité concernant la batterie et le chargeur

Nous avons consacré beaucoup de temps à la conception de chaque bloc-piles afin de nous assurer de vous fournir des batteries qui peuvent être utilisées sans danger, sont robustes et ont une énergie volumique élevée. Les cellules de batterie sont munies d'un large éventail de dispositifs de sécurité. Chaque cellule individuelle est initialement formatée et ses courbes électriques caractéristiques sont enregistrées. Ces données sont ensuite utilisées exclusivement pour assembler les meilleurs blocs-piles possibles.

Malgré toutes ces mesures de précaution, il faut toujours faire preuve de prudence lors de la manipulation de batteries. Pour utiliser sans danger les batteries, les points suivants doivent être observés en permanence. L'utilisation sans danger peut uniquement être garantie si les cellules sont intactes. Toute manipulation inappropriée des blocs-piles peut endommager les cellules.

**IMPORTANT!** Les analyses confirment que la mauvaise utilisation de batteries à haut rendement et un entretien laissant à désirer sont les principaux facteurs responsables de dommages corporels et/ou des produits.

⚠**AVERTISSEMENT!** Pour réduire le risque de dommages corporels, utiliser uniquement les blocs-piles et chargeurs authentiques iON+ de 24 V spécifiquement désignés. L'utilisation d'autres types de batteries ou de chargeurs présente des risques d'incendie et de dommages corporels et matériels.

⚠**AVERTISSEMENT!** Ne pas utiliser un bloc-piles ou un produit endommagé ou modifié. Les batteries endommagées ou modifiées peuvent se comporter de manière imprévisible et provoquer un incendie, une explosion ou présenter un risque de dommages corporels.

Ne modifiez pas ou n'essayez pas de réparer l'appareil ou le bloc-piles, sauf précisions contraires concernant leur utilisation ou leur entretien. Ne branchez aucun bloc-piles sur le secteur ou l'allume-cigare d'une voiture, car le bloc-piles serait définitivement et irrémédiablement endommagé.

Faites réparer ou entretenir votre bloc-piles par un réparateur qualifié utilisant uniquement des pièces de rechange identiques. C'est à ce prix que la sécurité du bloc-piles sera préservée.

⚠**AVERTISSEMENT!** Pour réduire le risque de secousse électrique, toujours débrancher le chargeur avant d'effectuer un nettoyage ou un entretien. Ne pas laisser d'eau couler dans le chargeur. Pour réduire le risque de secousse électrique, utiliser un disjoncteur différentiel de fuite de terre (DDFT).

- **Retirer la batterie –** Retirez le bloc-piles de l'appareil si vous ne l'utilisez pas et avant d'intervenir dessus pour le réparer ou effectuer un entretien. Ne laissez jamais l'appareil sans surveillance si le bloc-piles est inséré dedans. En cas d'accident ou de panne, retirez immédiatement le bloc-piles.
- **Éviter les endroits dangereux –** Ne chargez pas le bloc-piles sous la pluie, sous la neige ou dans les endroits humides ou mouillés. N'utilisez pas le bloc-piles ou le chargeur lorsque l'atmosphère est explosive (effluents gazeux, poussière ou matières inflammables), des étincelles pouvant se produire lors de l'insertion ou le retrait du bloc-piles, ce qui pourrait provoquer un incendie.

  **REMARQUE :** la zone de température de sécurité pour les batteries est comprise entre 5 °C et 40,5 °C. Ne chargez pas les batteries à l'extérieur lorsqu'il gèle; chargez-les à température ambiante.
- **Charger dans un endroit bien ventilé –** N'obstruez pas les fentes d'aération du chargeur. Dégagez le voisinage immédiat du chargeur pour qu'il soit bien ventilé. Interdisez de fumer et n'autorisez la présence d'aucune flamme nue à proximité d'un bloc-piles se chargeant. Les gaz dégagés dans l'atmosphère peuvent exploser.

- **Prendre soin du cordon du chargeur –** Lorsque vous débranchez le chargeur, afin d'éviter d'endommager la fiche électrique et le cordon, tirez sur la fiche dans la prise et non sur le cordon. Ne transportez jamais le chargeur par son cordon. Maintenez le cordon à l'écart de la chaleur, de l'huile et des arêtes vives. Pendant l'utilisation du chargeur, assurez-vous que personne ne marche sur le cordon, ne trébuche dessus et qu'il ne peut être ni endommagé ni soumis à des tensions ou des pressions. N'utilisez pas un chargeur dont le cordon ou sa fiche sont endommagés. Remplacez immédiatement tout chargeur endommagé.
- **Ne pas utiliser de rallonge électrique, sauf nécessité absolue –** L'utilisation d'une rallonge électrique mal adaptée, endommagée ou mal branchée présente des risques d'incendie et de secousse électrique. S'il s'avère nécessaire d'utiliser une rallonge électrique, branchez le chargeur dans une rallonge électrique de calibre 16 ou plus gros, la fiche femelle correspondant à la fiche mâle sur le chargeur. Vérifiez que la rallonge électrique est en bon état.
- **Ne pas exposer l'appareil ou le bloc-piles au feu –** Une exposition à un feu ou une température supérieure à 130 °C peut déclencher l'explosion du bloc-piles et entraîner des dommages corporels et matériels. Des gaz et des particules toxiques se dégagent de blocs-piles qui brûlent.
- **Ne pas écraser, faire tomber ou endommager le bloc-piles –** N'utilisez pas le bloc-piles ou le chargeur s'il a reçu un coup brutal, s'il est tombé de plus d'un mètre de hauteur, s'il a été écrasé ou endommagé d'une façon ou d'une autre. Même si le boîtier d'un bloc-piles ne semble pas être endommagé, les cellules à l'intérieur de la batterie peuvent avoir été gravement endommagées. Dans ce cas, veuillez lire les renseignements sur l'élimination des déchets en ce qui concerne les batteries.
- **Ne rien démonter –** Un remontage mal effectué peut poser un risque important de secousse électrique, d'incendie ou d'exposition aux produits chimiques toxiques de la batterie. Si la batterie ou le chargeur sont endommagés, veuillez communiquer avec un revendeur Snow Joe® + Sun Joe® agréé ou appeler le service à la clientèle Snow Joe® + Sun Joe® au 1-866-SNOWJOE (1-866-766-9563) pour de l'aide.
- **Les produits chimiques d'une batterie peuvent occasionner de graves brûlures –** Ne laissez jamais un bloc-piles endommagé entrer en contact avec la peau, les yeux ou la bouche. S'il est endommagé, les produits chimiques du bloc-piles réagiront violemment avec l'air. Utilisez des gants en caoutchouc ou en néoprène pour l'éliminer sans danger. Si la peau est entrée en contact avec les produits chimiques d'une batterie, lavez la zone affectée à l'eau et au savon. Si les yeux sont entrés en contact avec les produits chimiques d'une batterie, rincez immédiatement à grande eau pendant 20 minutes et consultez un médecin. Retirez les vêtements contaminés et jetez-les.
- **Risque de court-circuit –** Un court-circuit se produira si un objet en métal relie les contacts positif et négatif d'un bloc-piles. Ne placez aucun bloc-piles près de tout ce qui peut provoquer un court-circuit, par exemple un trombone, une pièce de monnaie, une clé, une vis, un clou ou tout autre objet métallique. Un bloc-piles en court-circuit présente un risque d'incendie et peut blesser gravement.
- **Ranger le bloc-piles et son chargeur dans un endroit frais et sec –** Idéalement, rangez le bloc-piles à 15 °C et chargez-le au moins à 40 %. Ne rangez pas le bloc-piles ou le chargeur dans un endroit où la température peut être supérieure à 40,5 °C, par exemple directement sous les rayons du soleil ou à l'intérieur d'un véhicule, ou lorsqu'elle peut descendre en dessous de 5 °C.

  **REMARQUE :** veillez à ce que le bloc-piles ne gèle pas. Les blocs-piles qui ont été entreposés à une température inférieure à 0 °C pendant plus de 60 minutes doivent être éliminés.
- **Charger avant utilisation –** Le bloc-piles fourni avec votre lanterne n'est que partiellement chargé. Le bloc-piles doit être à charge complète avant d'utiliser la lanterne pour la première fois.
- **Vieillissement des batteries –** Les batteries au lithium-ion s'usent naturellement avec le temps. Un bloc-piles doit être remplacé au plus tard lorsque sa capacité chute à 80 % de sa capacité d'origine, neuf. Les cellules affaiblies d'un bloc-piles usé ne peuvent plus produire la forte intensité exigée pour que votre appareil fonctionne normalement, ce qui présente un risque pour la sécurité.
- **Ne jamais décharger complètement les blocs-piles –** La décharge totale d'une batterie endommagera ses cellules. Le rangement prolongé d'une batterie est la cause la plus commune d'une décharge poussée. Arrêtez votre travail dès que vous remarquez que la puissance d'une batterie chute ou dès que le système de protection électronique se déclenche. Pour un rendement optimal du bloc-piles, chargez-le fréquemment. Rangez le bloc-piles uniquement s'il est à charge complète.
- **Ne pas surcharger le bloc-piles –** Empêchez la lanterne et la batterie d'être surchargées. Les surcharges donneront rapidement lieu à une surchauffe et endommageront les cellules à l'intérieur du boîtier des batteries, même si cette surchauffe n'est pas visible de l'extérieur. Par mesure de sécurité, le coupe-circuit de protection intégré coupera l'alimentation électrique de la lanterne. Après une utilisation normale et avant de recharger le bloc-piles, laissez-le se refroidir à la température ambiante.

  **IMPORTANT!** N'essayez pas d'allumer la lanterne si le coupe-circuit de protection a été activé. Ceci pourrait endommager le bloc-piles.

- **Tension de sortie –** Veuillez vérifier les données marquées sur l'étiquette signalétique du chargeur de batterie. Assurez-vous que la tension de l'alimentation électrique correspond à celle marquée sur l'étiquette signalétique. Ne le branchez jamais sur une tension de secteur différente.
- **Utilisation du chargeur –** N'utilisez pas le chargeur de batterie qui est fourni pour charger d'autres types de blocs-piles ou d'outils.
- **Ne pas charger le bloc-piles de façon excessive.** Ne dépassez pas le temps maximal de charge. En chargeant de façon excessive le bloc-piles, vous endommagerez les cellules. Ne laissez pas la batterie branchée dans le chargeur pendant plusieurs jours consécutifs.
- **Anormalités de bloc-piles –** N'utilisez ni batterie qui a enflé ou subi des déformations ni batterie présentant d'autres symptômes atypiques (dégagement de gaz, sifflement, fissures, etc.).
- **Décharge électrostatique –** Lorsque vous manipulez une batterie, prenez garde aux décharges électrostatiques, car elles peuvent endommager le système de protection électronique et les cellules de la batterie. Pour éviter de produire des décharges électrostatiques, ne touchez jamais les bornes d'une batterie.

# Symboles de sécurité

Le tableau suivant décrit et explique les symboles de sécurité pouvant être marqués sur ce produit. Avant d'essayer de procéder à son assemblage et de l'utiliser, lisez, comprenez et suivez toutes les instructions sur le produit.

| Symboles | Descriptions | Symboles | Descriptions |
|---|---|---|---|
| | **LIRE LE MANUEL D'UTILISATION –** Lire, comprendre et suivre toutes les instructions du manuel avant d'essayer d'assembler et d'utiliser l'appareil. | | **ALERTE DE SÉCURITÉ –** Indique une précaution, un avertissement ou un danger. |
| | **AVERTISSEMENT!** Ne pas exposer à la pluie ou une forte humidité. Maintenir au sec. | | |

# Apprenez à mieux connaître votre lanterne sans cordon de 24 V max.*

Avant d'utiliser la lanterne, lisez attentivement le manuel d'utilisation et les consignes de sécurité. Pour vous familiariser avec l'emplacement des différents réglages et commandes, comparez l'illustration ci-dessous avec votre produit. Conservez ce manuel pour pouvoir le consulter dans le futur.

1. Anse
2. Crochet de suspension
3. Verre dépoli
4. Bouton marche/arrêt
5. Compartiment à batterie
6. Port USB-C
7. Port USB-A
8. Attache
9. Chargeur au lithium-ion iON+ de 24 V (XZ2600-0450)
10. Fiche de chargeur
11. Prise de charge
12. Bouton de charge de batterie
13. Témoins de charge de batterie
14. Bouton-poussoir de verrouillage
15. Batterie au lithium-ion iON+ de 24 V (24VBAT-LTE) dotée de la technologie exclusive EcoSharp®

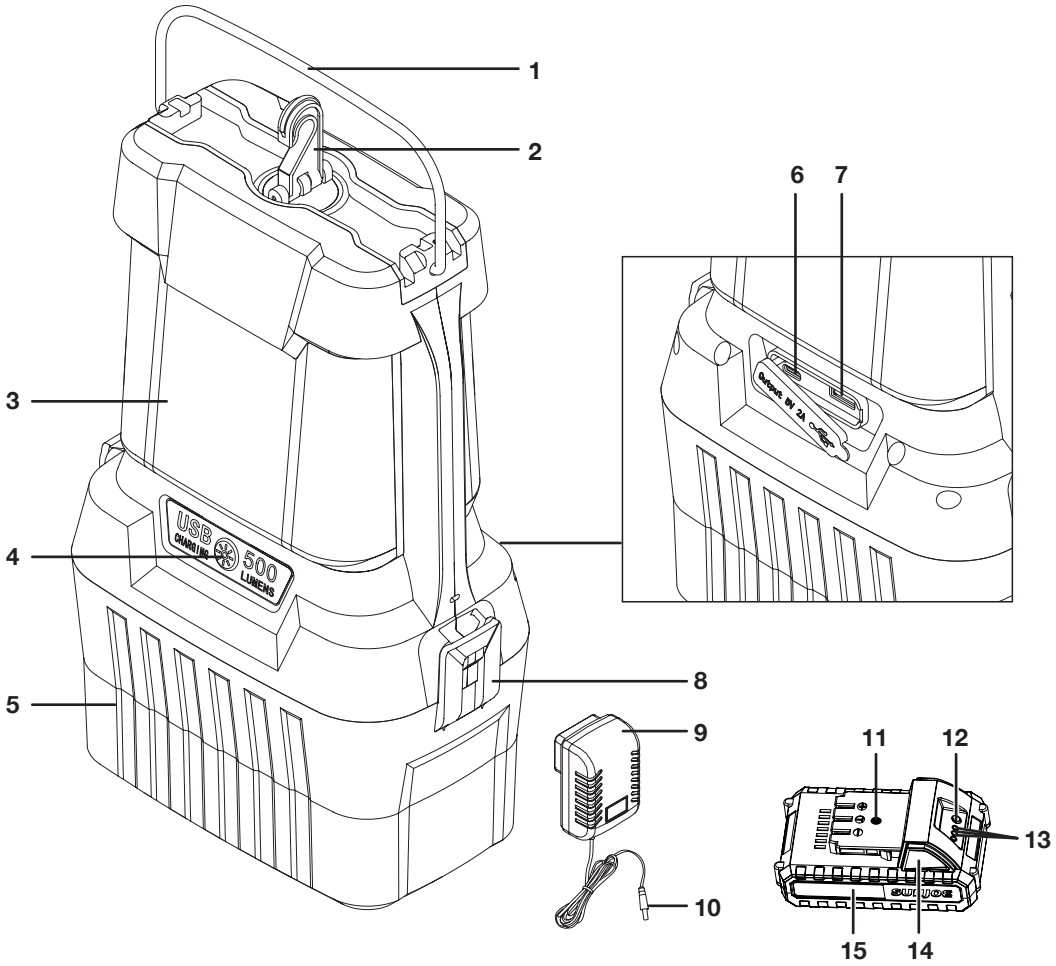


# Données techniques

| | |
|---|---|
| Luminosité max. | 500 lumens |
| Résistance à l'eau | IPX4 |
| Tension max. de la batterie* | 24 VCC |
| Capacité de la batterie | 2,0 Ah |
| Entrée du chargeur | 100 – 240 VCA \| 50/60 Hz \| 0,4 A |
| Sortie du chargeur | 26 VCC \| 450 mA |
| Temps max. de charge | 5 heures |
| Ports de charge | USB-A + USB-C (5 V 2 A) |
| Modes d'éclairage | Lumière du jour (6 000 K), Blanc chaud (2 700 K), Combiné (4 500 K), Feu d'avertissement (4 500 K) |
| Orientation du faisceau lumineux | 360º |
| Poids net | 1,5 kg |

**Tension initiale à vide; grimpe à 24 volts une fois à charge complète; la tension nominale sous charge typique est de 21,6 volts.*

# Déballage

## Contenu de la caisse

- Lanterne
- Couvercle de compartiment à batterie
- Batterie au lithium-ion iON+ de 24 V
- Chargeur au lithium-ion iON+ 24V
- Manuel et carte d'enregistrement

1. Retirez soigneusement la lanterne sans cordon de la caisse et inspectez-la pour vérifier que tous les éléments énumérés ci-dessus sont fournis.
2. Inspectez soigneusement le contenu afin de vous assurer qu'aucun élément ne s'est cassé ou n'a été endommagé pendant l'expédition. Si vous constatez que des pièces manquent ou sont endommagées, NE PAS retourner le produit au magasin. Veuillez plutôt appeler le service à la clientèle Snow Joe® + Sun Joe® au 1-866-SNOWJOE (1-866-766-9563).

   **REMARQUE :** ne jetez pas la caisse d'expédition et l'emballage tant que vous n'êtes pas prêt à utiliser votre nouvelle lanterne sans cordon. L'emballage est fabriqué dans des matériaux recyclables. Éliminez ces matériaux de façon appropriée et conformément aux réglementations locales.

**IMPORTANT!** Le produit et son emballage ne sont pas des jouets. Ne laissez pas les enfants jouer avec les sacs en plastique, les feuilles métalliques ou les petites pièces. Ces éléments peuvent être avalés et risquent de provoquer une suffocation!

# Utilisation du bloc-piles

L'appareil est alimenté par une batterie au lithium-ion. Le bloc-piles est entièrement scellé et ne nécessite aucun entretien.

## Témoin de charge de batterie

Le bloc-piles est équipé d'un bouton-poussoir pour vérifier le niveau de charge. Appuyez simplement sur le bouton-poussoir pour lire le niveau de charge de la batterie à l'aide des témoins de charge :

| Témoins | Indications |
|---|---|
| ○ | Bouton de niveau de charge |
| | La batterie est à 30 % de sa capacité |
| | La batterie est à 60 % de sa capacité |
| | La batterie est à charge complète. |

**REMARQUE :** si le bouton de niveau de charge ne semble pas fonctionner, chargez la batterie.

**REMARQUE :** immédiatement après avoir utilisé le bloc-piles, le bouton de niveau de charge peut afficher une charge plus faible que si la vérification avait eu lieu quelques minutes plus tard. Les cellules des batteries « récupèrent » une partie de leur charge après une période de repos.

# Utilisation du chargeur

⚠**AVERTISSEMENT!** Charger uniquement les blocs-piles au lithium-ion de 24 V Sun Joe® à l'aide d'un chargeur au lithium-ion de 24 V Sun Joe® compatible. Tout autre type de chargeurs peut être à l'origine de dommages corporels et matériels.

Pour réduire le risque de secousse électrique, ne laissez pas d'eau couler dans le chargeur.

## Comment charger la batterie

1. Retirez le couvercle du compartiment à batterie en abaissant les attaches des deux côtés, puis appuyez sur les boutons-poussoirs de déverrouillage de chaque côté du bloc-piles pour le retirer de son compartiment (Fig. 1).

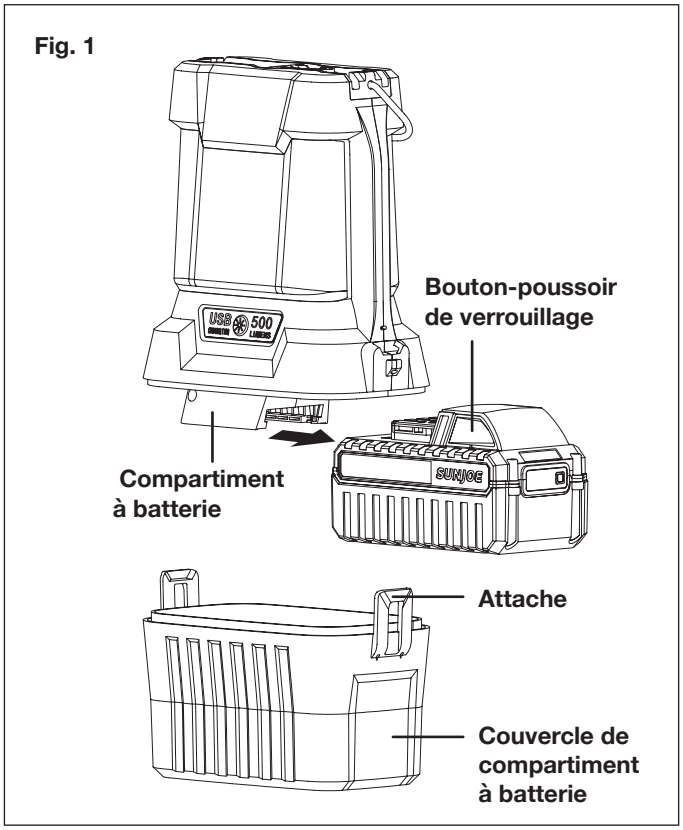

2. Vérifiez que la tension de secteur est la même que celle marquée sur la plaque signalétique du chargeur de batterie. Branchez ensuite le chargeur dans une prise de secteur appropriée. Pour commencer à charger, branchez la fiche du chargeur dans la prise de charge de la batterie (Fig. 2).

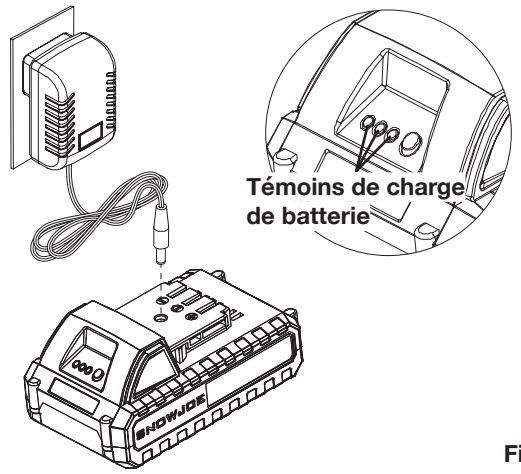

Fig. 2

3. Il faut environ cinq heures pour charger la batterie. Les témoins de charge de batterie s'allumeront chacun à leur tour pendant le processus de charge. Débranchez immédiatement le chargeur lorsque les témoins de charge sont tous les trois allumés.

⚠**MISE EN GARDE!** RISQUE D'INCENDIE. Pour débrancher le chargeur de la batterie, s'assurer de débrancher d'abord le chargeur de la prise, puis débrancher la batterie du chargeur.

⚠**AVERTISSEMENT!** Ce chargeur ne s'éteint pas automatiquement lorsque la batterie est à charge complète. Veiller à ne pas laisser la batterie branchée dans le chargeur. Éteindre le chargeur ou le débrancher du secteur une fois que la batterie est à charge complète.

4. Recharger la batterie au moment opportun prolongera la durée de vie de la batterie. Vous devez recharger le bloc-piles lorsque vous remarquez une chute de puissance de l'appareil.

**IMPORTANT!** Ne laissez jamais un bloc-piles se décharger complètement, car ceci l'endommagerait irrémédiablement.

# Assemblage

⚠**AVERTISSEMENT!** Ne pas utiliser cet appareil tant qu'il n'est pas complètement assemblé ou si des pièces semblent manquer ou être endommagées. L'utilisation d'un appareil qui n'est pas complètement assemblé ou qui présente des pièces endommagées ou manquantes pourrait entraîner de graves dommages corporels.

⚠**AVERTISSEMENT!** Ne pas essayer de modifier ce produit ou de créer des accessoires dont l'utilisation n'est pas recommandée pour ce produit. De telles altérations ou modifications sont considérées comme une mauvaise utilisation et peuvent créer une situation dangereuse ayant comme conséquences possibles de graves dommages corporels.

Si une pièce est endommagée ou manquante, veuillez appeler le service à la clientèle Snow Joe® + Sun Joe® au 1-866-SNOWJOE (1-866-766-9563) pour de l'aide.

# Utilisation

⚠**AVERTISSEMENT!** Ne pas diriger le faisceau lumineux vers des personnes ou des animaux et ne pas fixer des yeux le faisceau lumineux (même à grande distance). Fixer des yeux le faisceau lumineux peut occasionner de graves blessures ou une perte de la vision.

⚠**AVERTISSEMENT!** Ne pas penser qu'il suffit d'être familiarisé avec l'appareil pour se permettre des imprudences. Ne jamais oublier qu'une fraction de seconde d'inattention suffit pour se blesser gravement.

⚠**AVERTISSEMENT!** Ne pas utiliser d'accessoires non recommandés par le fabricant de ce produit, car ils peuvent être à l'origine de graves dommages corporels.

1. Retirez le couvercle du compartiment à batterie, puis insérez le bloc-piles dans le compartiment à batterie jusqu'à ce que les boutons-poussoirs de verrouillage se mettent en place en s'encliquetant (Fig. 3).
2. Fermez le couvercle du compartiment à batterie. Avant de commencer à utiliser la lanterne, assurez-vous que les attaches de chaque côté du couvercle s'encliquettent et que la batterie est bien en place.

Fig. 3

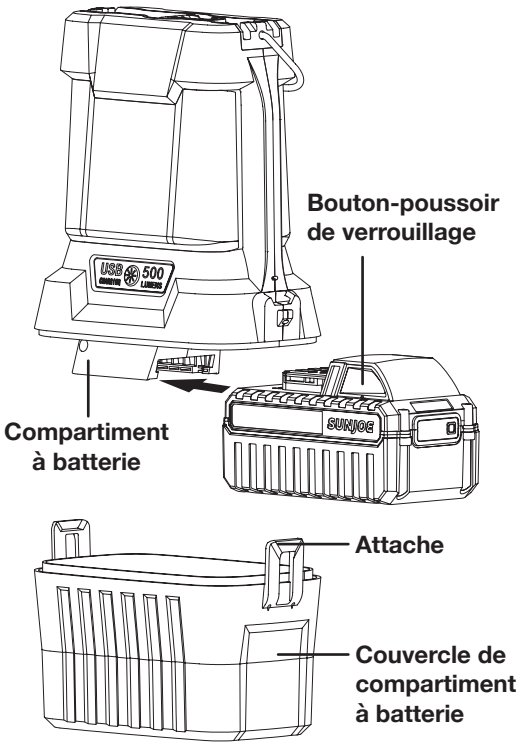

⚠**AVERTISSEMENT!** Les appareils alimentés par une batterie sont toujours prêts à être allumés. C'est pourquoi il faut retirer la batterie quand l'appareil n'est pas utilisé ou lorsqu'une personne le transporte.

## Marche/arrêt (Fig. 4)

La lanterne offre cinq modes d'éclairage : Lumière du jour, Blanc chaud, Combiné, Feu d'avertissement et Éteint.

- **Lumière du jour :** appuyez une fois sur le bouton marche/arrêt.
- **Blanc chaud :** appuyez deux fois sur le bouton marche/arrêt.
- **Lumière du jour + Blanc chaud combinés :** appuyez une troisième fois sur le bouton marche/arrêt.
- **Feu d'avertissement :** appuyez une quatrième fois sur le bouton marche/arrêt.
- **Éteint :** appuyez une cinquième fois sur le bouton marche/arrêt.

**REMARQUE :** pour régler la luminosité de chaque mode, appuyez longuement sur le bouton marche/arrêt.

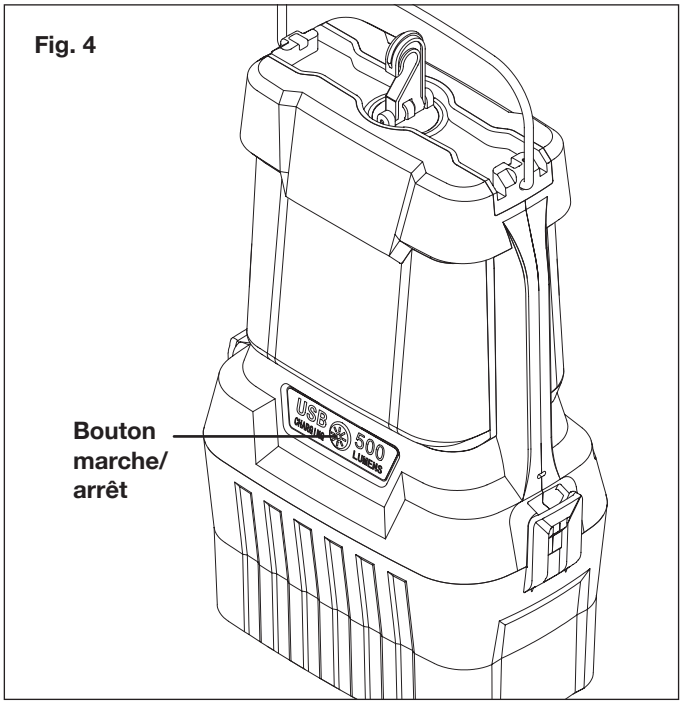


## Suspension de la lanterne

⚠**AVERTISSEMENT!** Suspendre uniquement la lanterne dans un endroit où il n'y a aucun fil électrique, câble de service public, tuyau ou autre faisant obstruction. Si vous n'êtes pas sûr, prenez contact avec les services publics locaux ou un électricien qualifié. Ne pas suspendre la lanterne à un cordon électrique. Pour ne pas courir le risque que la lanterne tombe, s'assurer qu'elle est bien accrochée. Le non-respect de ces instructions pourrait entraîner une électrocution, une secousse électrique ou d'autres graves dommages corporels.

1. Relevez le crochet de suspension et faites-le tourner pour suspendre la lanterne dans la position voulue (Fig. 5).

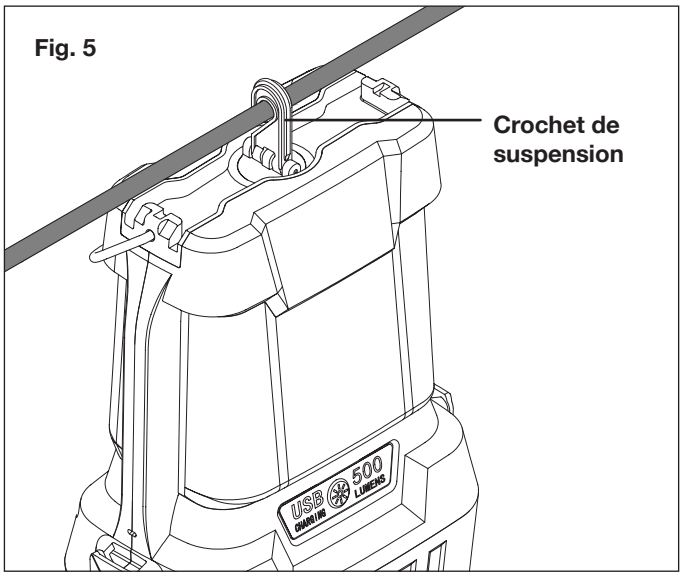


**REMARQUE :** lorsqu'elle est suspendue par le crochet, n'attachez rien d'autre que le bloc-piles à la lanterne. Pour ne pas courir le risque que la lanterne tombe et vous blesse, ne vous placez pas dessous.

2. Veillez à ne pas suspendre la lanterne dans une position qui l'empêche de fonctionner normalement.
3. Quand la lanterne n'est pas suspendue, tenez-la par son anse et utilisez-la comme éclairage nocturne (Fig. 6).

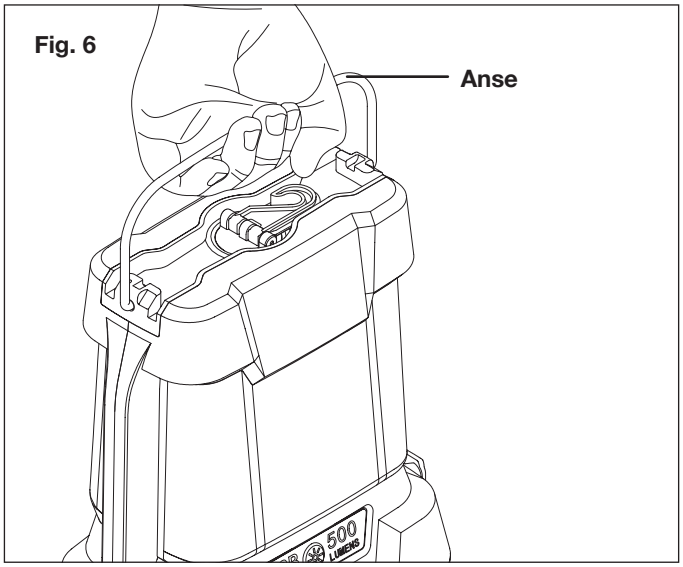

## Utilisation des ports USB-A et USB-C

Les deux ports de charge USB fournissent une alimentation électrique de charge de 5 VCC pour un téléphone mobile, un lecteur MP3 ou tout autre appareil USB, et jusqu'à 2 A au total.

⚠**MISE EN GARDE!** Si vous essayez de charger un appareil de plus de 2 A, par exemple une tablette, vous pouvez endommager les ports de charge USB et/ou l'appareil.

1. Appuyez sur le bouton marche/arrêt pour allumer la lanterne.
2. Ouvrez le cache de protection en caoutchouc des ports USB (Fig. 7).

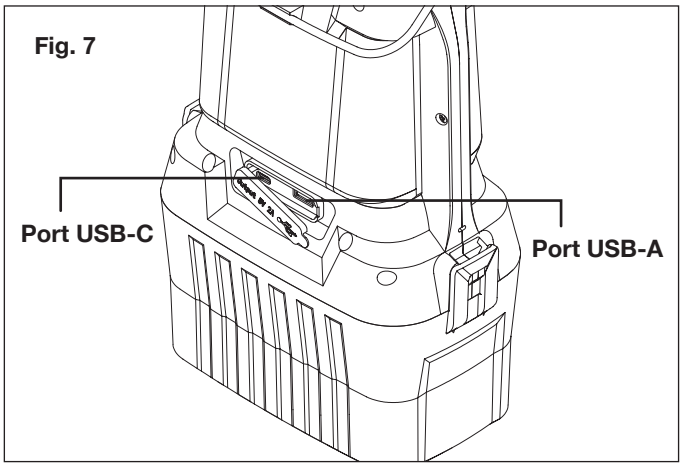


3. Branchez l'extrémité d'un câble USB (non fourni) dans votre appareil USB (Fig. 8).
4. Pour commencer à charger l'appareil, branchez l'autre extrémité du câble USB (non fourni) dans le port de charge USB (Fig. 8).

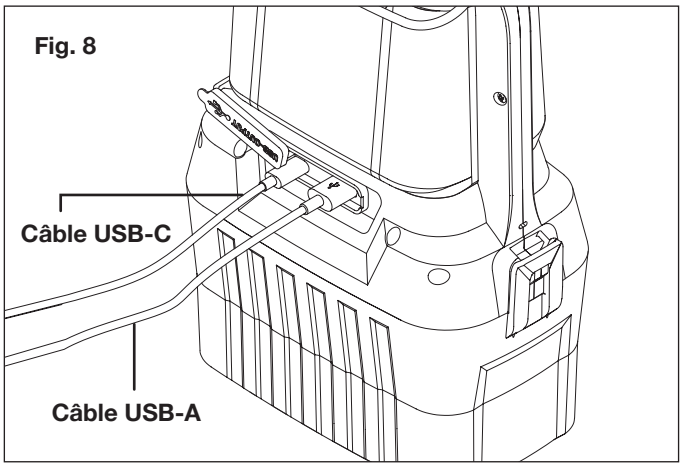


5. La fonction de charge USB s'active quand la lanterne est allumée. Si la capacité de la batterie est suffisante, cette fonction reste active pendant les quatre heures suivant l'extinction de la lanterne.
6. Le port USB se désactivera quatre heures après avoir éteint la lanterne. Pour continuer à charger un appareil en utilisant la lanterne, rallumez-la.
7. La lanterne peut alors être éteinte et utilisée pour une période supplémentaire de charge de quatre heures.
8. Après avoir chargé un appareil, retirez le câble USB, puis replacez le cache de protection en caoutchouc des ports USB.

# Entretien

Pour toutes les opérations d'entretien non détaillées dans ce manuel, veuillez communiquer avec un revendeur Snow Joe® + Sun Joe® agréé ou appeler le service à la clientèle Snow Joe® + Sun Joe® au 1-866-SNOWJOE (1-866-766-9563). Toute intervention effectuée par un centre d'entretien et de réparation non agréé ou par du personnel non qualifié annulera complètement la garantie.

⚠**AVERTISSEMENT!** Pour les réparations, utiliser uniquement des pièces de rechange identiques. L'utilisation de tout autre type de pièces peut créer un danger ou endommager l'appareil.

⚠**AVERTISSEMENT!** Pour éviter de se blesser gravement, veiller à retirer le bloc-piles de l'appareil avant de le nettoyer ou d'intervenir dessus.

Évitez d'utiliser des solvants pour nettoyer les pièces en plastique. La plupart des matières plastiques sont susceptibles d'être endommagées par les différents types de solvants vendus dans le commerce.

⚠**AVERTISSEMENT!** Ne pas laisser de liquides de frein, d'essence, de produits à base de pétrole, d'huiles dégrippantes, etc., entrer en contact avec les pièces en plastique. Les produits chimiques peuvent endommager, ramollir ou détruire le plastique, ce qui peut se traduire par de graves dommages corporels.

⚠**MISE EN GARDE!** Les DEL ne peuvent pas être remplacées. Si vous essayez de remplacer les DEL, vous pouvez endommager la lanterne.

## Rangement

Rangez la lanterne à l'intérieur dans un endroit sec, sous clé et hors de portée des enfants, le bloc-piles étant retiré et les appareils USB étant débranchés. Maintenez à l'écart les agents corrosifs, par exemple les produits chimiques de jardin et les sels de déglaçage.

# Mise en garde concernant les batteries et informations sur leur élimination

Éliminez toujours vos blocs-piles en vous conformant aux réglementations fédérales, provinciales ou territoriales et locales. Pour obtenir la liste des sites de recyclage, communiquez avec un organisme de recyclage de votre région.

⚠**MISE EN GARDE!** Même déchargés, les blocs-piles emmagasinent une certaine énergie. Avant de les éliminer,

utiliser du ruban isolant pour couvrir les bornes et empêcher ainsi les blocs-piles de provoquer un court-circuit, ce qui pourrait déclencher un incendie ou une explosion.

⚠**AVERTISSEMENT!** Pour réduire le risque de dommages corporels ou d'explosion, ne jamais brûler ou incinérer un bloc-piles, même s'il est endommagé, à plat ou complètement déchargé. En brûlant, des gaz et des matières toxiques sont émis dans l'environnement immédiat.

- Les batteries varient selon le type de machines, d'appareils ou d'outils. Consultez le manuel pour des renseignements spécifiques.
- S'il en faut plusieurs, insérez uniquement des batteries neuves de même type dans votre outil, appareil ou machine.
- Si, en les insérant, la polarité des blocs-piles n'est pas respectée, comme indiqué dans le compartiment à batteries ou dans le manuel, leur durée de vie pourrait être réduite ou ils pourraient fuir.
- Ne mélangez pas des batteries anciennes et des neuves.
- Ne mélangez pas des batteries alcalines, standard (carbone/zinc) ou rechargeables (au nickel-cadmium, au nickel-métal-hydrure ou au lithium-ion).
- Ne jetez pas les blocs-piles au feu.
- Les blocs-piles doivent être recyclés ou éliminés en observant les directives provinciales, territoriales ou locales.

## Recyclage et élimination

Le produit est livré dans un emballage qui l'empêche d'être endommagé pendant son expédition. Conservez l'emballage jusqu'à ce que vous soyez sûr que toutes les pièces ont été livrées et que le produit fonctionne correctement. Ensuite, recyclez l'emballage ou conservez-le pour un rangement de longue durée.

Symbole DEEE. Les déchets d'équipements électriques ne doivent pas être jetés avec les déchets ménagers. Veuillez les recycler dans les installations prévues à cet effet. Pour les réglementations de recyclage, communiquez avec les services publics locaux ou avec votre revendeur.

# Entretien, réparation et assistance technique

Si votre lanterne sans cordon Sun Joe® 24V-LGT500-LTE nécessite une intervention technique ou un entretien, veuillez appeler le 1-866-SNOWJOE (1-866-766-9563) pour de l'aide.

# Numéros de modèle et de série

Lorsque vous communiquez avec l'entreprise pour commander des pièces ou prendre rendez-vous pour une réparation ou un entretien chez un revendeur agréé, vous devez fournir les numéros de modèle et de série qui se trouvent sur l'étiquette autocollante apposée sur le boîtier de l'appareil. Copiez ces numéros dans l'espace réservé ci-dessous.

**Veuillez noter les numéros suivants sur le boîtier de votre nouveau produit :**

N° de modèle :

2 4 V - L G T 5 0 0 - L T E

N° de série :

# XZ2600-0450

## FCC (Commission fédérale des communications

⚠**AVERTISSEMENT!** Toute modification ou tout changement apporté à cet appareil et non approuvé par la partie à qui incombe la responsabilité de sa conformité pourrait annuler l'autorisation de l'utiliser.

Ce produit est conforme à la Partie 15 des Règles de la FCC (Commission fédérale des communications). L'utilisation est soumise aux deux conditions suivantes : (1) ce produit ne doit pas causer de brouillage préjudiciable et (2) ce produit doit accepter tout brouillage reçu, y compris le brouillage pouvant entraîner un fonctionnement indésirable.

**Appareil de Classe B :**

**REMARQUE :** ce matériel a été testé et il a été constaté qu'il est conforme aux limites des appareils numériques de Classe B, conformément à la Partie 15 des Règles de la FCC

Ces limites sont conçues pour fournir une protection raisonnable contre le brouillage préjudiciable dans une installation résidentielle.

Ce matériel génère, utilise et peut rayonner une énergie de fréquence radio et, s'il n'est pas installé et utilisé conformément aux instructions, peut être à l'origine d'un brouillage préjudiciable aux communications radio.

Toutefois, il n'est pas exclu que le brouillage affecte une installation particulière.

Si cet appareil est à l'origine de brouillage préjudiciable à la réception radio et télévision, ce qui peut être déterminé en éteignant et en allumant l'appareil, l'utilisateur est invité à supprimer le brouillage en prenant une ou plusieurs des mesures suivantes :

- Réorienter ou repositionner l'antenne de réception.
- Augmenter la distance entre l'appareil et le récepteur.
- Brancher l'appareil dans la sortie d'un circuit différent de celui dans lequel le récepteur est branché.
- Pour de l'aide, consulter le revendeur ou un technicien radio/télévision qualifié.

# Accessoires en option

⚠**AVERTISSEMENT!** Utiliser uniquement des pièces de rechange et des accessoires Snow Joe® + Sun Joe® homologués. NE JAMAIS utiliser des pièces de rechange ou des accessoires qui ne sont pas destinés à être utilisés avec cette lanterne. Communiquez avec Snow Joe® + Sun Joe® si vous n'êtes pas sûr que l'utilisation d'une pièce de rechange ou d'un accessoire particulier avec votre lanterne soit sans danger. L'utilisation de tout autre accessoire ou de toute autre pièce détachée peut être dangereuse et pourrait provoquer des dommages corporels ou des détériorations d'origine mécanique.

| Accessoires | Description | Modèle |
|---|---|---|
| 1 | Batterie au lithium-ion iON+ de 2,0 Ah et 24 V | 24VBAT-LTE |
| 2 | Batterie au lithium-ion iON+ de 2,5 Ah et 24 V | 24VBAT-LT |
| 3 | Batterie au lithium-ion iON+ de 4,0 Ah et 24 V | 24VBAT |
| 4 | Batterie au lithium-ion iON+ de 5,0 Ah et 24 V | 24VBAT-XR |
| 5 | Batterie au lithium-ion iON+ de 8,0 Ah et 24 V | 24VBAT-XR8 |
| 6 | Chargeur rapide de batterie au lithium-ion iON+ de 24 V | 24VCHRG-QC |
| 7 | Double chargeur de batteries au lithium-ion iON+ de 24 V | 24VCHRG-DPC |
| Pour plus d'options, veuillez vous rendre sur le site **sunjoe.com** | | |

**REMARQUE :** les accessoires sont sous réserve de changements sans que Snow Joe® + Sun Joe® soit pour autant tenue de donner un préavis desdits changements. Les accessoires peuvent être commandés en ligne sur le site sunjoe.com ou par téléphone en appelant le service à la clientèle Snow Joe® + Sun Joe® au 1-866-SNOWJOE (1-866-766-9563).

## LA PROMESSE DE SNOW JOE® + SUN JOE® À SES CLIENTS

Vous êtes notre client et Snow Joe, LLC (« Snow Joe ») **SE MET EN QUATRE** pour vous servir. Nous nous efforçons de vous rendre l'utilisation de nos produits aussi plaisante que possible. Malheureusement, il peut arriver qu'un produit Snow Joe®, Sun Joe® ou Aqua Joe (« Produit ») ne fonctionne pas ou se casse dans des conditions d'utilisation normales. Nous pensons qu'il est important que vous sachiez ce que vous pouvez attendre de nous. C'est pourquoi nous avons une garantie limitée (« Garantie ») pour nos Produits.

---

**NOTRE GARANTIE :**
Snow Joe déclare et garantit que les Produits neufs, d'origine, électriques ou non électriques sont exempts de vices de matière ou de fabrication et, lorsqu'ils font l'objet d'une utilisation résidentielle et ménagère ordinaire, les garantit pendant une période de deux ans à compter de la date d'achat au détail par l'acheteur primitif auprès de Snow Joe ou d'un des revendeurs agréés de Snow Joe, preuve d'achat à l'appui. Étant donné que Snow Joe ne peut pas contrôler la qualité de ses Produits vendus par des revendeurs non agréés, sauf stipulation contraire de la loi, la présente Garantie ne couvre pas les Produits achetés auprès de vendeurs non agréés. Si votre Produit ne fonctionne pas ou si une pièce spécifique couverte par les modalités de la présente Garantie fait l'objet d'un problème quelconque, Snow Joe choisira (1) de vous envoyer une pièce de rechange gratuite, (2) de remplacer le Produit par un produit neuf ou comparable, gratuitement, ou (3) de réparer le Produit. Génial, n'est-ce pas?

**La présente Garantie vous donne des droits judiciaires spécifiques, et vous pouvez également avoir d'autres droits qui peuvent varier d'une province ou d'un territoire à l'autre.**

**ENREGISTREMENT DU PRODUIT :**
Snow Joe vous recommande vivement d'enregistrer votre Produit. Vous pouvez l'enregistrer en ligne sur le site **snowjoe.com/register**, ou en imprimant et en envoyant par courrier une carte d'enregistrement offerte en ligne sur notre site Web, ou par téléphone en appelant notre Service à la clientèle au **1-866-SNOWJOE (1-866-766-9563)**, ou encore en nous envoyant un courriel à l'adresse **help@snowjoe.com**. Le fait de ne pas enregistrer l'achat de votre Produit n'a aucune conséquence sur vos droits concernant la garantie. Toutefois, l'enregistrement de votre Produit permettra à Snow Joe de mieux répondre au moindre besoin que vous pourriez avoir en matière de service à la clientèle.

**QUI PEUT REVENDIQUER LA COUVERTURE DE LA GARANTIE?**
La présente Garantie est étendue par Snow Joe à l'acheteur et propriétaire primitif du Produit.

**QU'EST-CE QUI N'EST PAS COUVERT?**
La présente Garantie ne s'applique pas si le Produit a été utilisé commercialement, pour des travaux non résidentiels ou s'il fait l'objet d'une location. La présente Garantie ne s'applique pas non plus si le Produit a été acheté auprès d'un revendeur non agréé. La présente garantie ne couvre pas non plus les changements cosmétiques qui n'affectent pas le rendement. Les pièces d'usure comme les courroies, les tarières, les chaînes et les dents ne sont pas couvertes au titre de la présente Garantie et peuvent être achetées en ligne sur le site **snowjoe.com** ou en appelant le **1-866-SNOWJOE (1-866-766-9563)**.

sunjoe.com