Form No. SJ-HDFC1-880E-M

EN

MULTI-PURPOSE UTILITY WAGON

COLLAPSIBLE | STEEL FRAME | 360° SWIVEL WHEELS | HEAVY-DUTY

Model SJ-HDFC1

If you have any questions or comments,
please call the Snow Joe® + Sun Joe® customer service department at:

1-866-SNOWJOE (1-866-766-9563)

© 2021 by Snow Joe®, LLC
All rights reserved. Original instructions.

SAVE THESE INSTRUCTIONS

Know Your Utility Wagon

Read the owner's manual and safety rules carefully before using your utility wagon. Compare the illustration below to the actual item in order to familiarize yourself with the location of the various quirks and features. Save this manual for future reference.

1. Adjustable handle
2. Locking collar
3. Plastic clip
4. 360˚ swivel front wheels
5. Steel frame
6. Fabric wagon bed
7. Velcro straps
8. Rear wheels
9. Storage bag
10. Base plate
11. Storage bag handle
12. Storage bag buckle

Technical Data

Max Capacity	4.8 cu ft (136 L)
Max Load	150 lbs (68 kg)
Expanded Dimensions	25.2" H x 33.5" W x 19.7" D (64 cm H x 85 cm W x 50 cm D)
Frame	Steel
Fabric wagon bed	Polyester
Adjustable handle angle	0˚–75˚
Net Weight	23.4 lbs (10.6 kg)

Unpacking

Carton Contents

- Utility wagon
- Base plate
- Storage bag
- Manual and registration card

1. Carefully remove the utility wagon and check to see that all of the above items are supplied.
2. Inspect the product carefully to make sure no breakage or damage occurred during shipping. If you find damaged or missing parts, DO NOT return the unit to the store. Please call the Snow Joe® + Sun Joe® customer service center at 1-866-SNOWJOE (1-866-766-9563).

   NOTE: Do not discard the shipping carton and packaging material until you are ready to use your new utility wagon. The packaging is made of recyclable materials. Properly dispose of these materials in accordance with local regulations.

IMPORTANT! The item and packaging material are not toys. Do not let children play with plastic bags, foils, or small parts. These items can be swallowed and pose a suffocation risk!

Setting Up

1. Unbuckle the strap located underneath the collapsed wagon, then locate the zipper on the side and unzip to remove the storage bag (Fig. 1) .

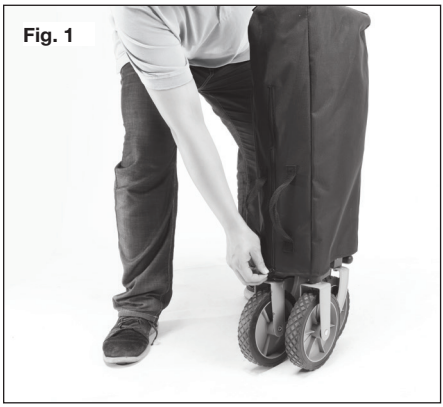
Fig. 1

2. Undo the velcro strap and fold out the wagon by pushing against the inside walls (Fig. 2).

Fig. 2

3. Lift the adjustable handle upwards. Turn the locking collar clockwise and then slide down into place (Fig. 3A & 3B).

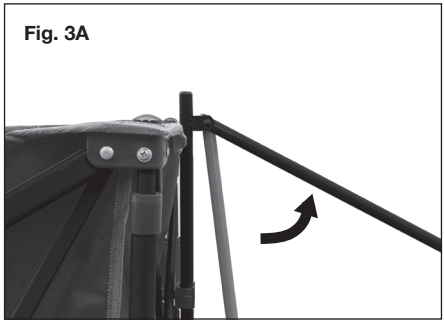
Fig. 3A

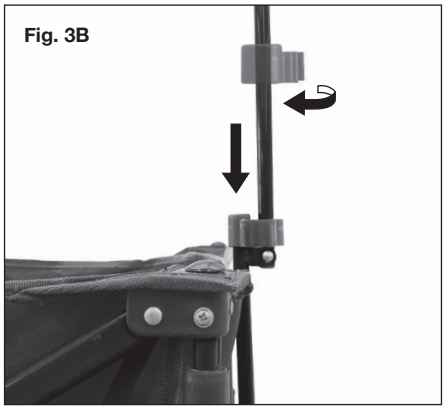
Fig. 3B

4. Unfold the base plate and place into the bottom of the wagon bed (Fig. 4).

Fig. 4

DO NOT load this wagon with more than 150 lbs.

⚠**CAUTION!** This product is designed for storing and transporting only. Do not carry passengers or allow children to sit in it. Not intended for use by children.

⚠**CAUTION!** Do not tow this product with bicycle or motorized vehicle.

⚠**CAUTION!** Do not use for hot items like food, drinks, pans, grills, hot plates, etc.

Storing Away

1. Once all items have been removed from the wagon, take out base plate and put aside.
2. Release the locking collar on the adjustable handle by sliding it upward. Turn the locking collar counter-clockwise and fold the handle down (Fig. 5).

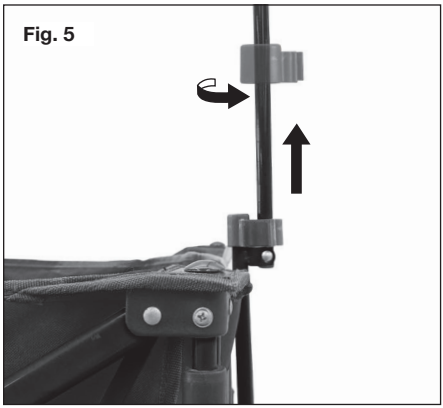
Fig. 5

3. Pull the handle in the center of the wagon bed upward to collapse the wagon (Fig 6).

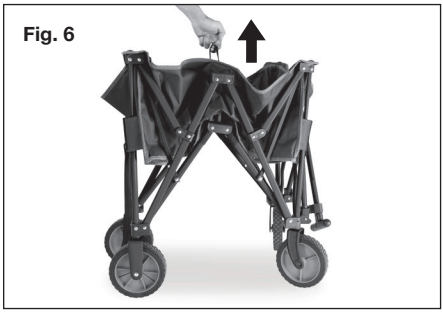
Fig. 6

4. Wrap the velcro strap around the collapsed wagon to make it tight and secure.
5. Place the storage bag over the collapsed wagon, buckle the strap underneath and zip up the bag. Store the folded base plate in the pocket of the storage bag.

⚠**CAUTION!** Use caution when folding and unfolding the wagon as there is a pinch hazard on the frame.

Care and Maintenance

In the event that the utility wagon needs cleaning, empty all debris from the wagon completely and use a damp cloth to wipe clean. Do not use chemicals to clean this product. The base plate cannot be washed. Clean base plate with a damp cloth only. Air dry.

⚠**CAUTION!** Keep away from cigarettes, sparks or flames.

Service + Support

If your Auto Joe™ SJ-HDFC1 multi-purpose utility wagon requires service or maintenance, please call Snow Joe® + Sun Joe® customer service at 1-866-SNOWJOE (1-866-766-9563) for assistance.

Model + Serial Numbers

When contacting the company or arranging service from an authorized dealer, you will need to provide the model and serial numbers, which can be found on the registration card. Copy these numbers into the space provided below.

Record the following numbers from the registration card of your new product:

Model #:

S J - H D F C 1

Serial #:

SNOW JOE® + SUN JOE® CUSTOMER PROMISE

ABOVE ALL ELSE, Snow Joe, LLC ("Snow Joe") is dedicated to you, our customer. We strive to make your experience as pleasant as possible. Unfortunately, there are times when a Snow Joe®, Sun Joe®, or Aqua Joe® product ("Product") does not work or breaks under normal operating conditions. We think it's important that you know what you can expect from us. That's why we have a Limited Warranty ("Warranty") for our Products.

OUR WARRANTY:
Snow Joe warrants new, genuine, powered and non-powered Products to be free from defects in material or workmanship when used for ordinary household use for a period of two years from the date of purchase by the original, end-user purchaser when purchased from Snow Joe or from one of Snow Joe's authorized sellers with proof of purchase. Because Snow Joe is unable to control the quality of its Products sold by unauthorized sellers, unless otherwise prohibited by law, this Warranty does not cover Products purchased from unauthorized sellers. If your Product does not work or there's an issue with a specific part that is covered by the terms of this Warranty, Snow Joe will elect to either (1) send you a free replacement part, (2) replace the Product with a new or comparable product at no charge, or (3) repair the Product. How cool is that!

This Warranty gives you specific legal rights, and you may also have other rights which vary from State to State.

PRODUCT REGISTRATION:
Snow Joe strongly encourages you to register your Product. You can register online at **snowjoe.com/register**, or by printing and mailing in a registration card available online from our website, or calling our Customer Service Department at **1-866-SNOWJOE (1-866-766-9563)**, or by e-mailing us at **help@snowjoe.com**. Failure to register your Product will not diminish your warranty rights. However, registering your Product will allow Snow Joe to better serve you with any of your customer service needs.

WHO CAN SEEK LIMITED WARRANTY COVERAGE:
This Warranty is extended by Snow Joe to the original purchaser and original owner of the Product.

WHAT IS NOT COVERED?
This Warranty does not apply if the Product has been used commercially or for non-household or rental applications. This Warranty also does not apply if the Product was purchased from an unauthorized seller. This Warranty also does not cover cosmetic changes that do not affect performance. Wearing parts like belts, augers, chains and tines are not covered under this Warranty, and can be purchased at **snowjoe.com** or by calling **1-866-SNOWJOE (1-866-766-9563)**.

ES

CARRITO MULTIUSO

COLAPSABLE | ESTRUCTURA DE ACERO
RUEDAS GIRATORIAS 360° | DE ALTO RENDIMIENTO

Model SJ-HDFC1

Si tiene preguntas o comentarios, comuníquese con el centro de servicio al cliente de Snow Joe® + Sun Joe® llamando al:

1-866-SNOWJOE (1-866-766-9563)

© 2021 by Snow Joe®, LLC
Derechos reservados. Instrucciones originales.

GUARDE ESTAS INSTRUCCIONES

Conozca su carrito multiuso

Lea detenidamente este manual del propietario y el reglamento de seguridad antes de usar su carrito multi-uso. Compare la ilustración debajo con la unidad real para familiarizarse con la ubicación de las diversas funciones y peculiaridades. Conserve este manual para futuras referencias.

1. Manillar ajustable
2. Collar de trabado
3. Gancho de plástico
4. Ruedas frontales giratorias 360º
5. Estructura de acero
6. Base de tela
7. Correas de velcro
8. Ruedas posteriores
9. Bolsa para guardar
10. Placa base
11. Mango de bolsa para guardar
12. Hebilla de bolsa para guardar

Datos técnicos

Capacidad máxima ..... 4.8 pie³ (136 L)

Carga máxima ..... 150 lb (68 kg)

Dimensiones (extendido) ..... 64 cm (alto) × 85 cm (ancho) × 50 cm (profundidad) (25.2 plg [alto] × 33.5 plg [ancho] × 19.7 plg [profundidad])

Material de Estructura ..... Acero

Material de Base..... Poliéster

Ángulo de manillar ajustable ..... De 0º a 75º

Peso neto ..... 23.4 lb (10.6 kg)

Desembalaje

Contenido del paquete:

- Carrito multiuso
- Placa base
- Bolsa para guardar
- Manual y tarjeta de registro

1. Retire cuidadosamente el carrito multiuso y compruebe que todos los artículos anteriores estén suministrados.
2. Inspeccione cuidadosamente el producto para asegurarse de que no haya ocurrido ningún daño o ruptura durante su transporte. Si alguna parte está dañada o extraviada, NO DEVUELVA el producto a la tienda. Comuníquese con la central de servicio al cliente Snow Joe® + Sun Joe® llamando al 1-866-SNOWJOE (1-866-766-9563).

   NOTA: no se deshaga de la caja de transporte ni de los materiales de embalaje hasta que usted esté listo para usar su nuevo carrito multiuso. El empaquetado está hecho de materiales reciclables. Deseche estos materiales obedeciendo los reglamentos locales.

¡IMPORTANTE! Este artículo y sus materiales de embalaje no son juguetes. No permita que los niños jueguen con bolsas plásticas, láminas o partes pequeñas. ¡Estos objetos pueden ser tragados y causar asfixia!

Configuración

1. Desabroche la correa ubicada debajo del carrito plegado, luego ubique la cremallera lateral de la bolsa para guardar, ábrala y saque el carrito (Fig. 1).

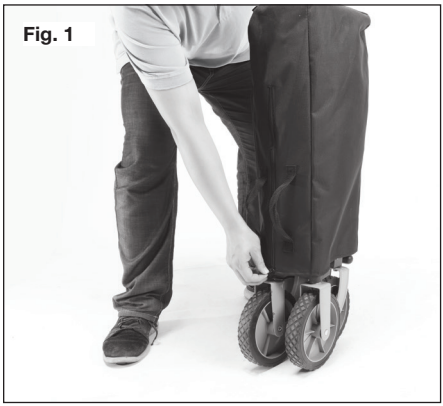
Fig. 1

2. Suelte la correa de velcro y despliegue el carrito empujando sus paredes internas (Fig. 2).

Fig. 2

3. Levante el manillar ajustable. Gire el collar de trabado en sentido antihorario y luego deslícelo hacia abajo para colocarlo en su lugar (Figs. 3A y 3B).

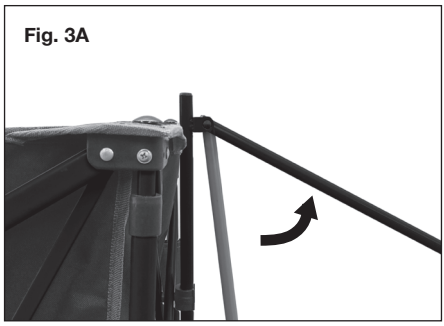
Fig. 3A

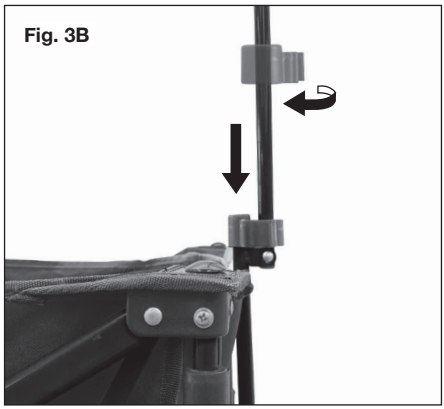
Fig. 3B

4. Despliegue la placa base y colóquela sobre la base del carrito (Fig. 4).

Fig. 4

NO CARGUE este carrito con objetos que totalicen un peso mayor de 68 kg.

⚠ **¡PRECAUCIÓN!** Este producto ha sido diseñado solo para almacenar y transportar objetos. No lleve pasajeros ni permita que los niños se sienten dentro. Este producto no debe ser usado por niños.

⚠ **¡PRECAUCIÓN!** No remolque este producto con una bicicleta o vehículo motorizado.

⚠ **¡PRECAUCIÓN!** No lo use para llevar o guardar objetos calientes tales como comidas, bebidas, sartenes, ollas, parrillas, platos, etc.

Almacenamiento

1. Una vez que todos los artículos hayan sido retirados del carrito, extraiga la placa base y póngala a un costado.
2. Suelte el collar de trabado en el manillar ajustable deslizándolo hacia arriba. Gire el collar de trabado en sentido antihorario y pliegue el manillar (Fig. 5).

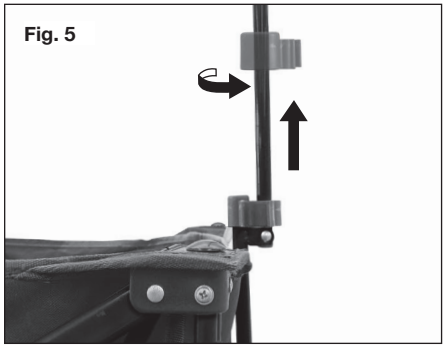
Fig. 5

4. Jale el mango en el centro de la base del carrito para colapsarlo (Fig. 6).

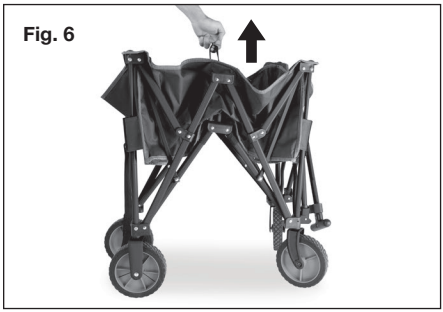
Fig. 6

5. Enrolle la correa de velcro alrededor del carrito colapsado para que esté sujeto de forma segura.
6. Coloque la bolsa para guardar sobre el carrito colapsado, abroche la correa debajo y cierre la bolsa. Guarde la placa base plegada en el bolsillo de la bolsa para guardar.

⚠ **¡PRECAUCIÓN!** Tenga cuidado al plegar y desplegar el carrito ya que existe el peligro de que sus dedos queden atrapados en la estructura.

Cuidado y Mantenimiento

En caso de que el carrito necesite ser limpiado, vacíe todos los residuos del carrito y use un paño húmedo para limpiarlo. No use químicos para limpiar este producto. La placa base no puede ser lavada. Limpie la placa base solo con un paño húmedo. Deje secar al aire.

⚠ **¡PRECAUCIÓN!** Mantenga el producto alejado de cigarrillos encendidos, chispas o fuego.

Servicio y soporte

Si su organizador carrito multiuso SJ-HDFC1 de Auto Joe™ requiere servicio o mantenimiento, comuníquese con la central de servicio al cliente Snow Joe® + Sun Joe® llamando al 1-866-SNOWJOE (1-866-766-9563).

Modelo y número de serie

Al contactar a la empresa o programar una reparación en un centro autorizado, usted necesitará proporcionar el modelo y número de serie, los cuales se encuentran en la tarjeta de registro. Copie estos números en el espacio proporcionado a continuación.

Registre los siguientes números que se encuentran en la tarjeta de registro de su nuevo producto:

Modelo:

S J - H D F C 1

Nº de serie:

LA PROMESA DE SNOW JOE® + SUN JOE® AL CLIENTE

POR SOBRE TODO, en Snow Joe, LLC ("Snow Joe") estamos dedicados a usted, nuestro cliente. Nos esforzamos por hacer que su experiencia sea lo más placentera posible. Desafortunadamente, hay veces en que un producto Snow Joe®, Sun Joe®, o Aqua Joe® (el "Producto") no funciona o sufre un desperfecto bajo condiciones normales de operación. Creemos que es importante que usted sepa que puede confiar en nosotros. Es por eso que tenemos esta Garantía Limitada (la "Garantía") para nuestros Productos.

NUESTRA GARANTÍA:
Snow Joe garantiza que sus Productos motorizados y no motorizados, nuevos y genuinos, están libres de defectos materiales o de mano de obra al ser usados en tareas domésticas normales durante un periodo de dos (2) años a partir de la fecha de compra por parte del comprador original y usuario final, cuando este último los compra a través de Snow Joe o un vendedor autorizado por Snow Joe y ha obtenido un comprobante de compra. Ya que Snow Joe no puede controlar la calidad de sus Productos vendidos por vendedores no autorizados, a menos que la ley lo prohíba esta Garantía no cubre Productos adquiridos a través de vendedores no autorizados. Si su Producto no funciona, o hay un problema con una parte específica que está cubierta por los términos de esta Garantía, Snow Joe elegirá entre: (1) enviarle una parte de repuesto gratuita; (2) reemplazar el Producto con uno nuevo o similar sin costo alguno; o (3) reparar el Producto. ¡Un excelente soporte!

Esta Garantía le da derechos legales específicos, y usted puede también tener otros derechos según el Estado.

REGISTRO DEL PRODUCTO:
Snow Joe le recomienda enfáticamente registrar su Producto. Usted puede registrar su Producto en línea visitando **snowjoe.com/register**, imprimiendo y enviando por correo una tarjeta de registro disponible en línea en nuestro sitio Web, llamando a nuestra central de servicio al cliente al **1-866-SNOWJOE (1-866-766-9563)**, o enviándonos un e-mail a **help@snowjoe.com**. Si usted no registra su Producto sus derechos de garantía no disminuirán; sin embargo, registrar su Producto permitirá que Snow Joe le pueda atender mejor si usted tiene alguna necesidad como cliente.

¿QUIÉN PUEDE SOLICITAR COBERTURA DE GARANTÍA LIMITADA?
Esta Garantía es otorgada por Snow Joe al comprador original y propietario original del Producto.

¿QUÉ NO ESTÁ CUBIERTO?
Esta Garantía no se aplica si el Producto ha sido usado de forma comercial o en aplicaciones no domésticas o de alquiler. Esta Garantía tampoco se aplica si el Producto fue adquirido desde un vendedor no autorizado. Esta garantía tampoco cubre cambios cosméticos que no afecten el funcionamiento del Producto. Las partes desgastables como correas, brocas y cuchillas no están cubiertas por esta Garantía, y pueden ser compradas visitando **snowjoe.com** o llamando al **1-866-SNOWJOE (1-866-766-9563)**.

FR

CHARIOT TOUT USAGE

REPLIABLE | OSSATURE EN ACIER
ROUES PIVOTANTES À 360° | ROBUSTE

Model SJ-HDFC1

Si vous avez des questions ou des commentaires, veuillez appeler le service à la clientèle Snow Joe® + Sun Joe® au :

1-866-SNOWJOE (1-866-766-9563)

© 2021 by Snow Joe®, LLC
Tous droits réservés. Instructions d'origine.

CONSERVER CES INSTRUCTIONS

Apprenez à mieux connaître votre chariot tout usage

Avant d'utiliser votre chariot tout usage, lisez attentivement le manuel d'utilisation et les consignes de sécurité. Pour vous familiariser avec l'emplacement des différentes particularités et fonctions, comparez l'illustration ci-dessous avec votre chariot. Conservez ce manuel pour pouvoir le consulter dans le futur.

1. Manche réglable
2. Bague de blocage
3. Agrafe en plastique
4. Roues pivotantes à 360°
5. Ossature en acier
6. Parois en tissu
7. Bandes velcro
8. Roues arrière
9. Sac de rangement
10. Plaque de soutien
11. Poignée du sac de rangement
12. Attache du sac de rangement

Données techniques

Capacité max. ..... 136 l

Charge max. ..... 68 kg

Dimensions..... 64 cm (H) x 85 cm (l) x 50 cm (P) (une fois déplié)

Ossature ..... Acier

Parois du chariot ..... Polyester

Angle de manche réglable ..... 0°–75°

Poids net ..... 10,6 kg

Déballage

Contenu de la caisse

- Chariot tout usage
- Plaque de soutien
- Sac de rangement
- Manuel et carte d'enregistrement

1. Retirez soigneusement le chariot tout usage de la caisse et inspectez-le pour vérifier que tous les éléments énumérés ci-dessus sont fournis.
2. Inspectez soigneusement le contenu afin de vous assurer qu'aucun élément ne s'est cassé ou n'a été endommagé pendant l'expédition. Si vous constatez que des pièces manquent ou sont endommagées, NE PAS retourner le chariot au magasin. Veuillez appeler le service à la clientèle Snow Joe® + Sun Joe® au 1-866-SNOWJOE (1-866-766-9563).

   REMARQUE : ne jetez pas la caisse d'expédition et l'emballage tant que vous n'êtes pas prêt à utiliser votre nouveau chariot tout usage. L'emballage est fabriqué dans des matériaux recyclables. Éliminez ces matériaux de façon appropriée et conformément aux réglementations locales.

IMPORTANT! Le matériel et l'emballage ne sont pas des jouets. Ne laissez pas les enfants jouer avec les sacs en plastique, les feuilles métalliques ou les petites pièces. Ces éléments peuvent être avalés et risquent de provoquer une suffocation!

Assemblage

1. Décrochez la sangle située sous le chariot replié, puis repérez la fermeture à glissière sur le côté et ouvrez-la pour retirer le sac de rangement (Fig. 1).

Fig. 1

2. Détachez et déserrez la bande Velcro et dépliez le chariot en poussant les parois depuis l'intérieur (Fig. 2).

Fig. 2

3. Levez vers le haut le manche réglable. Tournez la bague de blocage dans le sens horaire, puis faites-la glissez vers le bas pour la mettre en place (Fig. 3A et 3B).

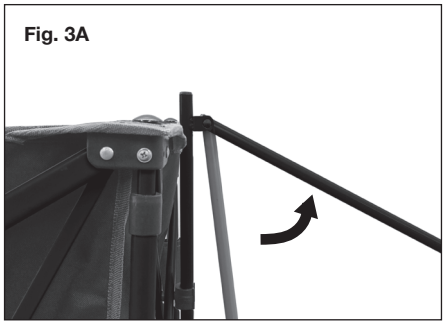
Fig. 3A

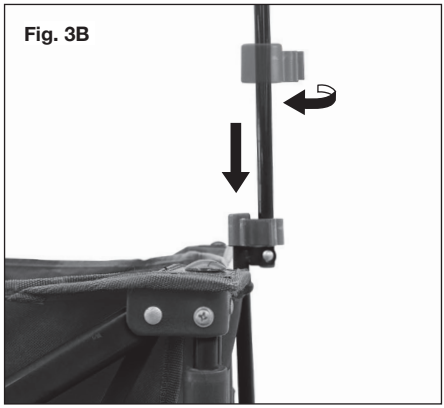
Fig. 3B

4. Dépliez la plaque de soutien et placez-la au fond du chariot (Fig. 4).

Fig. 4

NE PAS charger ce chariot de plus de 70 kg.

⚠**MISE EN GARDE!** Ce produit est uniquement destiné au rangement et au transport. Ne pas transporter de passagers ou permettre à des enfants de s'assoir dedans. Non destiné à être utilisé par des enfants.

⚠**MISE EN GARDE!** Ne pas remorquer ce chariot avec une bicyclette ou un véhicule motorisé.

⚠**MISE EN GARDE!** Ne pas utiliser pour le rangement ou le transport d'articles chauds comme des aliments, des boissons, des casseroles, des grils, des plaques chaudes, etc.

Rangement

1. Une fois que tous les articles ont été retirés du chariot, retirez la plaque de soutien et mettez-la de côté.
2. Relâchez la bague de blocage sur le manche réglable en la faisant glisser vers le haut. Tournez la bague de blocage dans le sens antihoraire, puis rabattez le manche (Fig. 5).

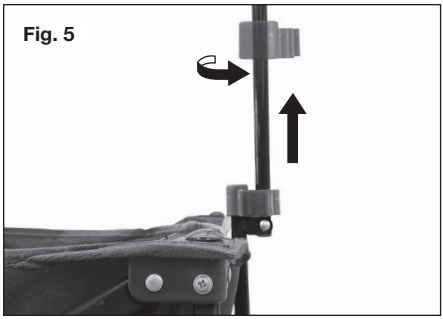
Fig. 5

2. Pour replier le chariot, tirez le manche vers le haut dans le centre de l'intérieur du chariot (Fig. 6).

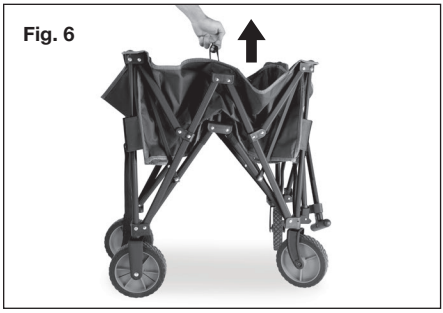
Fig. 6

3. Enroulez la bande Velcro autour du chariot replié en la serrant et en l'attachant bien.
4. Placez le sac de rangement sur le chariot replié, puis attachez la sangle dessous et fermez la fermeture à glissière du sac. Rangez la plaque d'appui repliée dans la poche du sac de rangement.

⚠**MISE EN GARDE!** Déplier et replier le chariot avec précaution, car l'ossature présente un danger de pincement.

Soins et entretien

Au cas où le chariot tout usage doit être nettoyé, videz tous les débris à l'intérieur du chariot et utilisez un chiffon mouillé pour l'essuyer. N'utilisez pas de produits chimiques pour nettoyer ce chariot. La plaque d'appui ne peut pas être lavée. Nettoyez la plaque d'appui uniquement à l'aide d'un chiffon mouillé. Séchez à l'air.

⚠**MISE EN GARDE!** Maintenir à l'écart de cigarettes, étincelles ou flammes.

Entretien, réparation et assistance technique

Si votre chariot tout usage Auto Joe[MC] SJ-HDFC1 nécessite une réparation ou un entretien, veuillez appeler le service à la clientèle Snow Joe® + Sun Joe® au 1-866-SNOWJOE (1-866-766-9563) pour de l'aide.

Numéros de modèle et de série

Lorsque vous communiquez avec l'entreprise ou prenez rendez-vous pour une réparation ou un entretien chez un revendeur agréé, vous devez fournir les numéros de modèle et de série qui se trouvent sur la carte d'enregistrement. Copiez ces numéros dans l'espace réservé ci-dessous.

Veuillez noter les numéros suivants sur la carte d'enregistrement de votre nouveau produit :

N° de modèle :

SJ-HDFC1

N° de série :

LA PROMESSE DE SNOW JOE® + SUN JOE® À SES CLIENTS

Vous êtes notre client et Snow Joe, LLC (« Snow Joe ») **SE MET EN QUATRE** pour vous servir. Nous nous efforçons de vous rendre l'utilisation de nos produits aussi plaisante que possible. Malheureusement, il peut arriver qu'un produit Snow Joe®, Sun Joe® ou Aqua Joe (« Produit ») ne fonctionne pas ou se casse dans des conditions d'utilisation normales. Nous pensons qu'il est important que vous sachiez ce que vous pouvez attendre de nous. C'est pourquoi nous avons une garantie limitée (« Garantie ») pour nos Produits.

NOTRE GARANTIE :
Snow Joe déclare et garantit que les Produits neufs, d'origine, électriques ou non électriques sont exempts de vices de matière ou de fabrication et, lorsqu'ils font l'objet d'une utilisation résidentielle et ménagère ordinaire, les garantit pendant une période de deux ans à compter de la date d'achat au détail par l'acheteur primitif auprès de Snow Joe ou d'un des revendeurs agréés de Snow Joe, preuve d'achat à l'appui. Étant donné que Snow Joe ne peut pas contrôler la qualité de ses Produits vendus par des revendeurs non agréés, sauf stipulation contraire de la loi, la présente Garantie ne couvre pas les Produits achetés auprès de vendeurs non agréés. Si votre Produit ne fonctionne pas ou si une pièce spécifique couverte par les modalités de la présente Garantie fait l'objet d'un problème quelconque, Snow Joe choisira (1) de vous envoyer une pièce de rechange gratuite, (2) de remplacer le Produit par un produit neuf ou comparable, gratuitement, ou (3) de réparer le Produit. Génial, n'est-ce pas?

La présente Garantie vous donne des droits judiciaires spécifiques, et vous pouvez également avoir d'autres droits qui peuvent varier d'une province ou d'un territoire à l'autre.

ENREGISTREMENT DU PRODUIT :
Snow Joe vous recommande vivement d'enregistrer votre Produit. Vous pouvez l'enregistrer en ligne sur le site **snowjoe.com/register**, ou en imprimant et en envoyant par courrier une carte d'enregistrement offerte en ligne sur notre site Web, ou par téléphone en appelant notre Service à la clientèle au **1-866-SNOWJOE (1-866-766-9563)**, ou encore en nous envoyant un courriel à l'adresse **help@snowjoe.com**. Le fait de ne pas enregistrer l'achat de votre Produit n'a aucune conséquence sur vos droits concernant la garantie. Toutefois, l'enregistrement de votre Produit permettra à Snow Joe de mieux répondre au moindre besoin que vous pourriez avoir en matière de service à la clientèle.

QUI PEUT REVENDIQUER LA COUVERTURE DE LA GARANTIE?
La présente Garantie est étendue par Snow Joe à l'acheteur et propriétaire primitif du Produit.

QU'EST-CE QUI N'EST PAS COUVERT?
La présente Garantie ne s'applique pas si le Produit a été utilisé commercialement, pour des travaux non résidentiels ou s'il fait l'objet d'une location. La présente Garantie ne s'applique pas non plus si le Produit a été acheté auprès d'un revendeur non agréé. La présente garantie ne couvre pas non plus les changements cosmétiques qui n'affectent pas le rendement. Les pièces d'usure comme les courroies, les tarières, les chaînes et les dents ne sont pas couvertes au titre de la présente Garantie et peuvent être achetées en ligne sur le site **snowjoe.com** ou en appelant le **1-866-SNOWJOE (1-866-766-9563)**.

sunjoe.com