INSTRUCTIONS

INSTALLATION:

1.

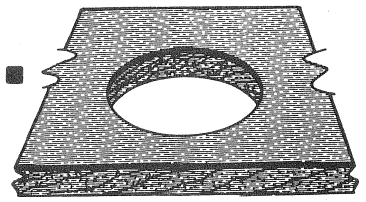

Cut hole size for desired dispenser. To determine proper hole diameter refer to letter "E" of specifications.

2.

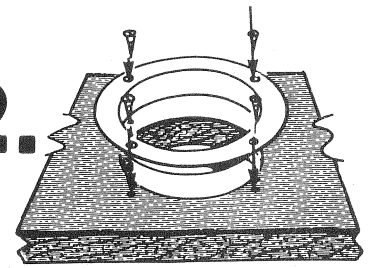

Fasten mounting ring securely over hole with the supplied mounting hardware.

3.

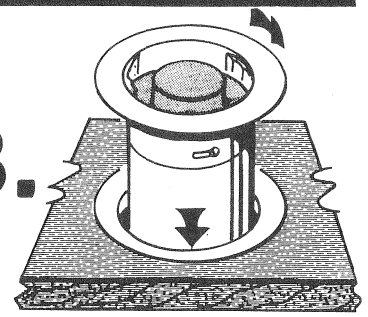

Place dispenser into hole. Align ear tabs on dispenser to openings on mounting ring. Rotate dispenser one quarter turn clockwise to secure to counter.

NOTE: This unit is self supported by mounting ring. No additional support is needed when mounting in a horizontal position.

ADJUSTMENT

1.

Remove dispenser from counter by rotating counterclockwise and pulling from hole.

2.

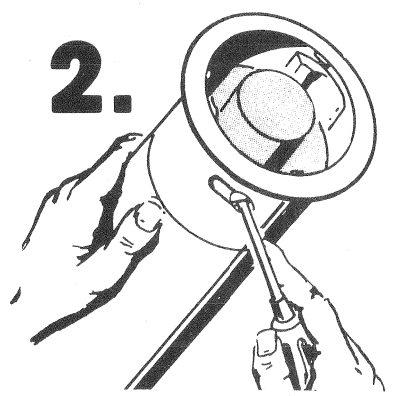

Loosen locking screw, and load cups into dispenser.

3.

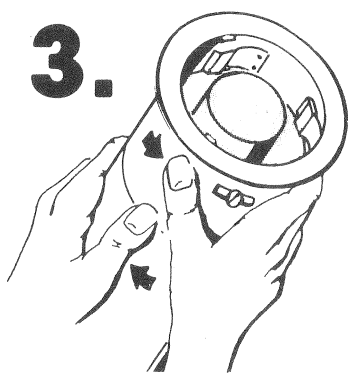

Turn collar counterclockwise until adjustment clips hold cups firmly in place. Tighten locking screw. DO NOT BEND CLIPS BY HAND!

NOTE: For proper operation, cups should dispense from middle of adjustment clips.

MAINTENANCE:

1.

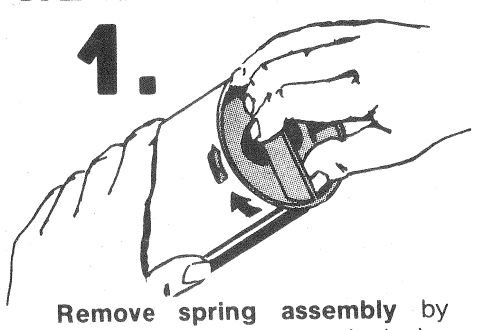

Remove spring assembly by rotating plastic base clockwise until tabs are released from window. Pull bottom out carefully.

2.

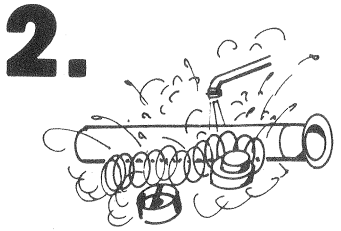

Remove spring and cup holder., Wash all parts with warm soapy water to remove dirt and wax build up. Do not bend the adjustment clips by hand.

3.

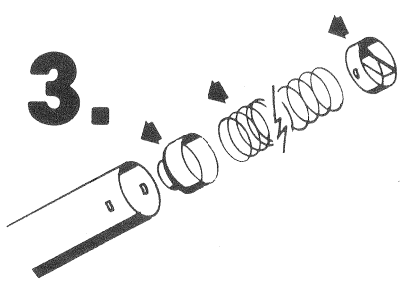

Reassemble unit by inserting cup holder, spring and bottom, making sure tabs snap into windows. Be sure to check adjustment before reinstalling.

SPECIFICATIONS

COUNTER MOUNT-TYPE CUP DISPENSERS

DISPENSER

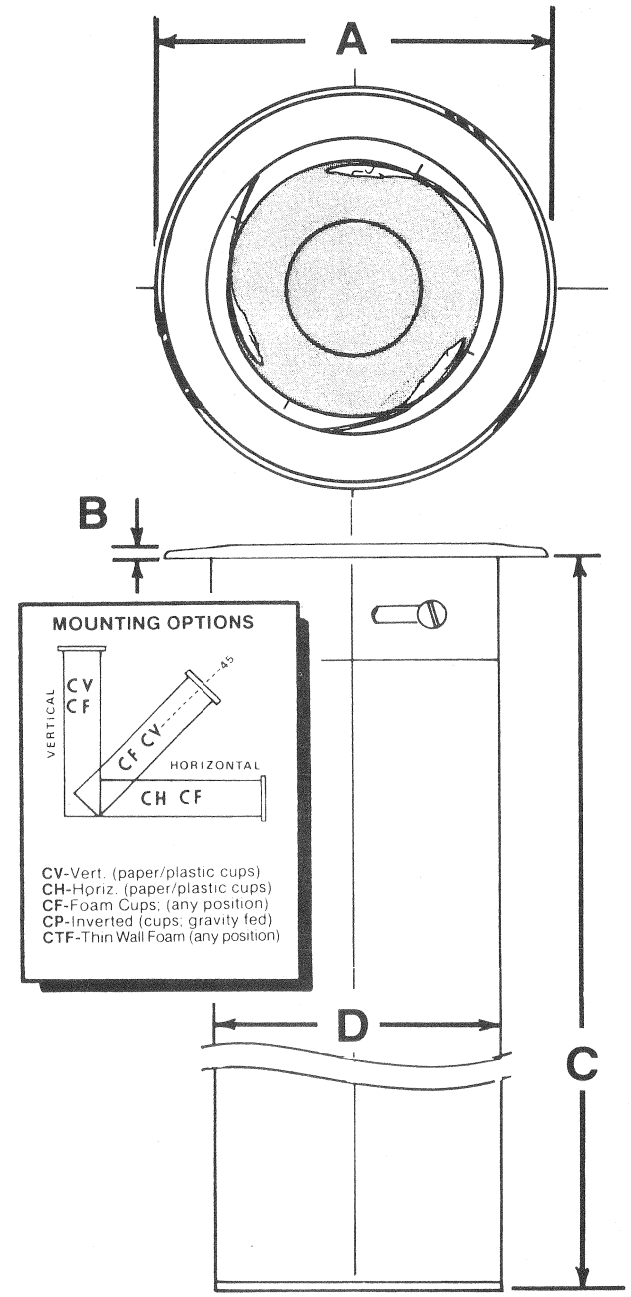

MOUNTING RING

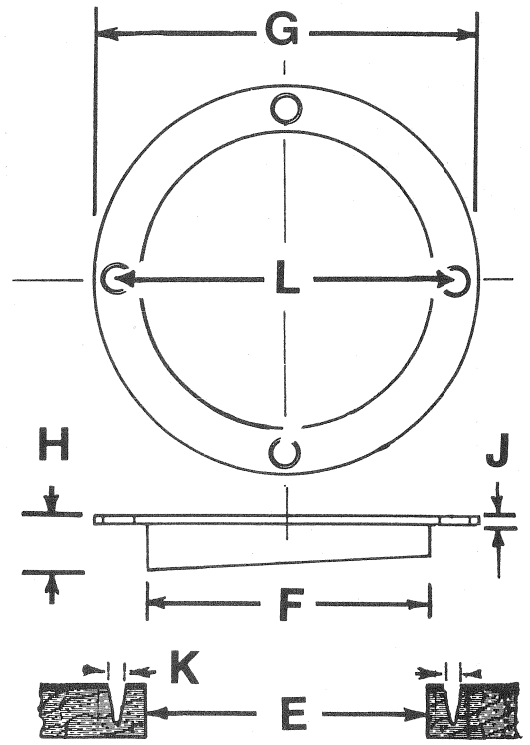

	C3200C-SERIES	C3400C-SERIES	C3500C-SERIES
COUNTER FLANGE DIAMETER **A**	5 3/8" 137 mm	5 7/8" 149 mm	6 7/8" 174 mm
COUNTER FLANGE HEIGHT **B**	9/32" 7 mm	9/32" 7 mm	9/32" 7 mm
TUBE LENGTH **C**	23 1/2" 597 mm	23 1/2" 597 mm	23 1/2" 597 mm
TUBE DIAMETER **D**	3 25/32" 96 mm	4 9/32" 109 mm	5 9/32" 134 mm
COUNTER HOLE DIAMETER **E**	4 3/16" 106 mm	4 11/16" 119 mm	5 11/16" 144 mm
MOUNTING RING FLANGE DIAMETER **F**	4 1/8" 105 mm	4 5/8" 117 mm	5 9/16" 141 mm
MOUNTING RING OUTSIDE DIAMETER **G**	5 1/8" 130 mm	5 5/8" 143 mm	6 5/8" 168 mm
MOUNTING RING DEPTH **H**	17/32" 13 mm	17/32" 13 mm	17/32" 13 mm
MOUNTING RING HEIGHT **J**	1/16" 2 mm	1/16" 2 mm	1/16" 2 mm
MOUNTING RING SCREW HOLE DIA. **K**	1/8" 3 mm	1/8" 3 mm	1/8" 3 mm
CENTER TO CENTER **L**	4 5/8" 117 mm	5 5/32" 131 mm	6 1/8" 156 mm

SAN JAMAR, INC. • 555 KOOPMAN LANE • ELKHORN, WI 53121

PRINTED IN USA C3001A

SPANISH

INSTRUCCIONES

INSTALACION:

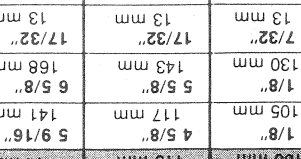

Corte el Tamano del orificio (hueco) de acuerdo al dispensador deseado. Para determinar el diámetro correcto del orificio (hueco), refiérase a la letra "E" de especificaciones.

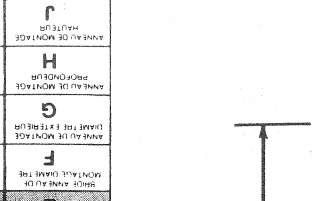

Asegure el anillo de montura sobre el orificio (hueco) con los materiales de montura suplidos.

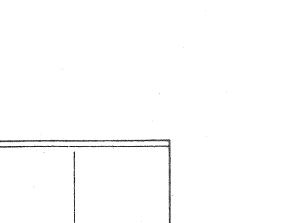

Introduzca el dispensador dentro del orificio. Coloque los encajes del dispensador en proporción a las aperturas del anillo de montura. Gire el Dispensador 1/4 en el Sentido del reloj para Fijar al mostrador. Para fijar al mostrador, gire 1/4 el Dispensador en el sentido del reloj.

NOTA: El arillo de montura sirve de sostén. No es necesario un soporte adicional cuando se instala en posición horizontal.

AJUSTES:

Remueva el dispensador del mostrador girando en sentido contrario en contra de las manecillas del reloj y sacándolo del orificio (hueco).

Afloje los tornillos de ajuste y llene el dispensador con vasos.

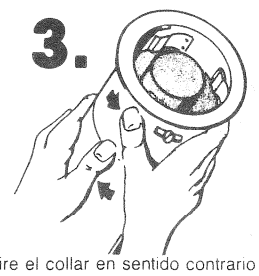

Gire el collar en sentido contrario de las manecillas del reloj hasta que las presillas del ajuste sujeten los vasos firmemente en su sitio. Apriete el tornillo de ajuste. NO DOBLE LAS PRESILLAS CON LA MANO.

NOTA: Para uso correcto, los vasos deberán dispensarse desde el centro de las presillas de ajuste.

MANTENIMIENTO:

Remueva el ensamblaje del resorte girando la base plástica en sentido de las manecillas del reloj hasta que los ajustes se liberen de la ventanilla. Saque el fondo con cuidado.

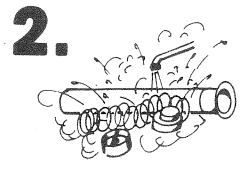

Remueva el resorte y dispensador. Lave las piezds con agua Caliente y jabon removiendo suciedad y Parafina. No doble las presillas de ajuste con la mano.

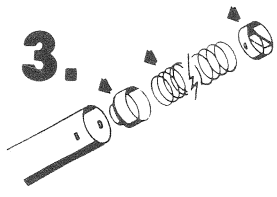

Reconstruya la unidad insertando el Dispensador, resorte y fondo asegurándose de que los ajustadores encajen en la ventanilla. Asegúrese de verificar el ajuste antes de reinstalar.

ESPECIFICACIONES

DISPENSADOR EMPOTRABLE DE VASOS PARA MOSTRADOR

DISPENSADOR

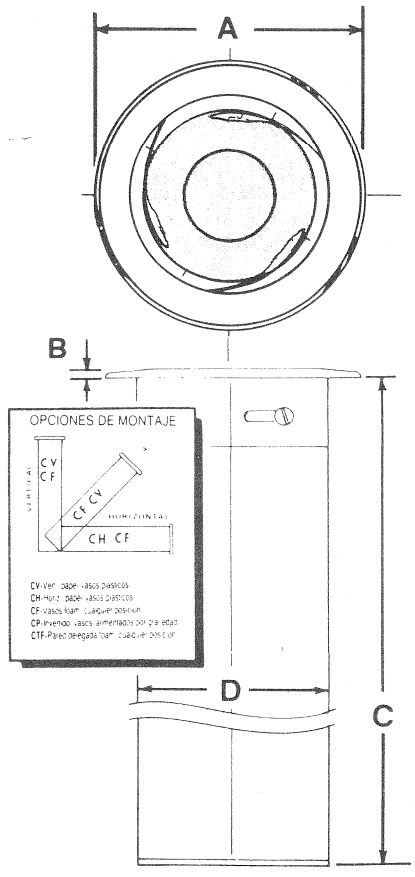

ANILLO DE MONTAJE

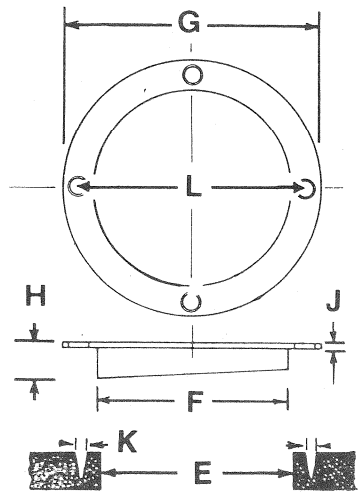

	C3200 C-SERIES	C3400 C-SERIES	C3500 C-SERIES
DIAMETRO DEL BORDE DEL DISPENSADOR A	5 3/8" 137 mm	5 7/8" 149 mm	6 7/8" 174 mm
ALTURA DEL BORDE DEL ARILLO B	9/32" 7 mm	9/32" 7 mm	9/32" 7 mm
LONGITUD DEL TUBO C	23 1/2" 597 mm	23 1/2" 597 mm	23 1/2" 597 mm
DIAMETRO DEL HUECO EL MOSTRADOR D	3 25/32" 96 mm	4 9/32" 109 mm	5 9/32" 134 mm
DIAMETRO INTERIOR DEL ARILLO E	4 3/16" 106 mm	4 11/16" 119 mm	5 11/16" 144 mm
DIAMETRO EXTERIOR DEL ARILLO F	4 1/8" 105 mm	4 5/8" 117 mm	5 9/16" 141 mm
HUNDIDURA DEL ARILLO G	5 1/8" 130 mm	5 5/8" 143 mm	6 5/8" 168 mm
ALTURA DEL ARILLO H	1 7/32" 13 mm	17/32" 13 mm	17/32" 13 mm
DIAMETRO DEL AGUJERO DE LOS TORNILLOS DE SOSTEN J	1/16" 2 mm	1/16" 2 mm	1/16" 2 mm
ARRILLO DE MONTURA DIAMENTRO DEL AGUJERO DEL TORNILLO K	1/8" 3 mm	1/8" 3 mm	1/8" 3 mm
CENTRO A CENTRO L	4 5/8" 117 mm	5 5/32" 131 mm	6 1/8" 156 mm

FRENCH

INSTRUCTIONS

INSTALLATION:

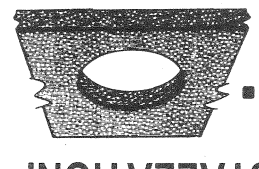

Découper un trou de la taille du distributeur requis. Pour déterminer le diamètre correct du trou, se reporter à la lettre "E" du tableau des spécifications.

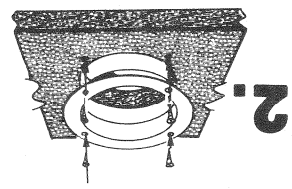

Fixer l'anneau de montage au-dessus du trou à l'aide du materiel de fixation fourni.

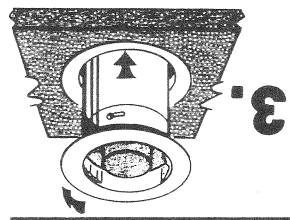

Placer le dispensateur dans le trou. Aligner les oreillettes du distributeur sur les ouvertures amenagees sur l'anneau de montage. Faire tourner le dispensateur d'un quart de tour dans le sens horaire pour le fixer sur le comptoir.

NOTA: Ce distributeur repose sur l'anneau de montage auto-porteur. Tout support complementaire est inutile lorsqu'il s'agit d'un montage en position horizontale.

AJUSTAGE:

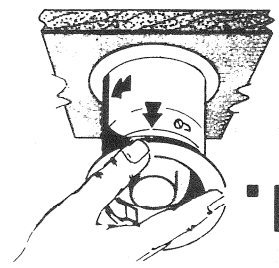

Enlever le distributeur de comptoir en le tournant dans le sens contraire des aiguilles dune montre et le soulever le levier.

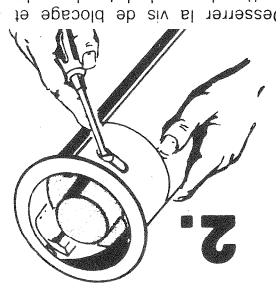

Desserrer la vis de blocage et mettre les gobelets dans le distributeur.

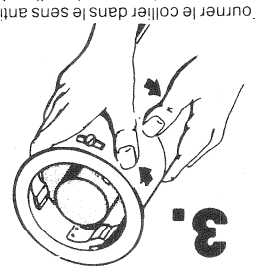

Tourner le collier dans le sens anti-horaire jusqu'a ce que les clips de reglage maintiennent les gobelets bien en place, sans les deformer, serrer la vis de blocage.

NOTA: Pour une utilisation correcte, les gobelets doivent entre distribués a partir du milieu des clips de serrage.

ENTRETIEN:

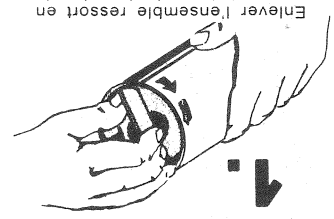

Enlever l'ensemble ressort en tournant la base plastique dans le sens horaire jusqu'a ce que les pattes soient degagees de la tenjete. Retirer le fond avec precaution.

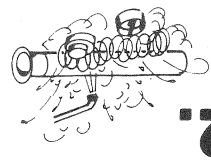

Retirer le ressort et le porte-gobelets. Laver toutes les pieces a l'eau chaude savonneuse pour enlever la saleté et la cire qui se sont accumulées. Ne pas plier a la main les clips de serrage.

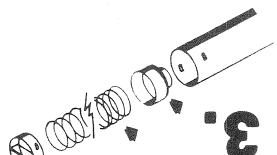

Réassembler en introduisant le porte-gobelets, le ressort et le fond. S'assurer que les pattes s'enclechent dans les fenetres. Vérifier l'ajustement avant de reinstaller.

SPECIFICATIONS

DISPENSATEUR DE GOBELETS A ENCASTRER DANS UN COMPTOIR

DISPENSATEUR

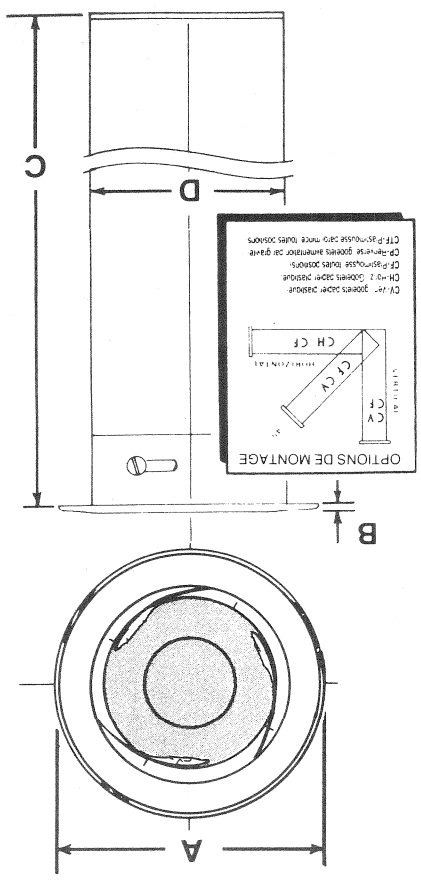

ANNEAU DE MONTAGE

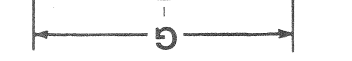

	C3200 C-SERIES	C3400 C-SERIES	C3500 C-SERIES
DIAMETRE DU BORD DU DISPENSATEUR A	5 3/8" 137 mm	5 7/8" 149 mm	6 7/8" 174 mm
HAUTEUR DU BORD DU ANNEAU B	9/32" 7 mm	9/32" 7 mm	9/32" 7 mm
LONGUEUR DU TUBE C	23 1/2" 597 mm	23 1/2" 597 mm	23 1/2" 597 mm
DIAMETRE DU TROU COMPTOIR D	3 25/32" 96 mm	4 9/32" 109 mm	5 9/32" 134 mm
DIAMETRE INTERIEUR DU ANNEAU DE MONTAGE E	4 3/16" 106 mm	4 11/16" 119 mm	5 11/16" 144 mm
DIAMETRE EXTERIEUR DU ANNEAU DE MONTAGE F	4 1/8" 105 mm	4 5/8" 117 mm	5 9/16" 141 mm
ANNEAU DE MONTAGE DIAME TRE EXTERIEUR G	5 1/8" 130 mm	5 5/8" 143 mm	6 5/8" 168 mm
ANNEAU DE MONTAGE PROFONDEUR H	1 7/32" 13 mm	17/32" 13 mm	17/32" 13 mm
ANNEAU DE MONTAGE HAUTEUR J	1/16" 2 mm	1/16" 2 mm	1/16" 2 mm
ANNEAU DE MONTAGE DIAMETRE TROU DE VIS K	1/8" 3 mm	1/8" 3 mm	1/8" 3 mm
CENTRE A CENTRE L	4 5/8" 117 mm	5 5/32" 131 mm	6 1/8" 156 mm