Quick Start Reference Guide

HIGH PERFORMANCE HAS A NAME™

Refer to Product Safety Manual for Safety Statements

OnCue™

So...how do I use it?

Preprogrammed Pads

To cook food using preprogrammed cooking sequences.

1. Place food in oven. Close door.
2. Press desired pad.
3. Oven begins to cook.
4. At end of cooking cycle oven door opens

Manual Operation

To cook food using a specific entered time and power level.

1. Place food in oven. Close door.
2. Press TIME ENTRY pad and enter cooking time.
3. Press POWER LEVEL pad to program microwave power level if less than 100% is desired.
   - For a lower microwave power, press pads 1 (for 10%), through 9 (for 90%), or 0 for no microwave energy.
4. Press START pad.
5. At end of cooking cycle oven door opens.

Programming Items

1. Press and hold pad 1 for approximately 5 seconds with the door open.
2. Press pad to be reprogrammed.
3. Enter cooking time by using the number pads.
4. Press POWER LEVEL pad to program microwave power level if less than 100% is desired.
   - For a lower microwave power, press pads 1 (for 10%), through 9 (for 90%), or 0 for no microwave energy.

NOTE: Press POWER LEVEL pad twice to return to 100% microwave power.

5. Press TIME ENTRY pad to add up to three additional cooking stages.
   - Total cooking time cannot exceed 5 minutes.
   - Enter cook time and power level as in steps 4 and 5.
6. Press START pad to set new programming changes to the pad.

NOTE: To discard changes, press STOP pad or close oven door.

Factory Settings

Pad	Seconds
1	5
2	10
3	15
4	20
5	25
6	30
7	35
8	40
9	45
0	60

Installation

- Do not install oven next to or above source of heat, such as pizza oven or deep fat fryer. This could cause microwave oven to operate improperly and could shorten life of electrical parts.
- Do not block or obstruct oven air inlet above door.
- Install oven on level countertop surface.
- Not recommended for built-in installations.
- Outlet should be located so that plug is accessible when oven is in place.
- A safety strap is attached to the side of the oven. This is to be used to secure two ovens together (back to back) on a shelf.

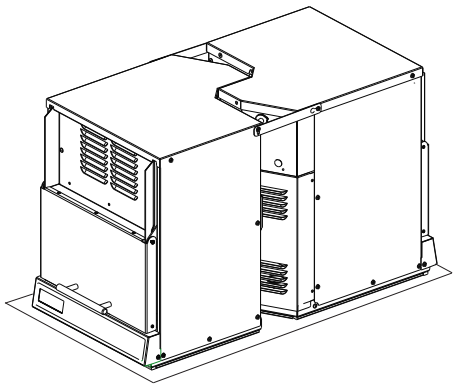

The switching operation of this microwave oven can cause voltage fluctuations on the supply line. The operation of this oven under unfavorable voltage supply conditions can have adverse effects. This device is intended for the connection to a power supply system with a maximum permissible system impedance Zmax of **0.31 Ohm** at the interface point of the user's supply. The user has to ensure that this device is connected only to a power supply system which fulfills the requirement above. If necessary, the user can ask the public power supply company for the system impedance at the interface point.

Quick Start Reference Guide

For Enclosed Installation

A—For North America (UL/CSA) models, allow at least 2" (5.1cm) of clearance around top of oven. For International (50Hz) models, allow at least 7 " (17.78 cm) of clearance around top. Proper air flow around oven cools electrical components. With restricted air flow, oven may not operate properly and life of electrical parts is reduced.

B—Allow at least 1" (2.54 cm) on sides of oven.

C—Allow at least 1 1/4" (3.18 cm) between air discharge on back of oven and back wall.

Note: Back to back installation allows correct clearance.

Oven Clearances

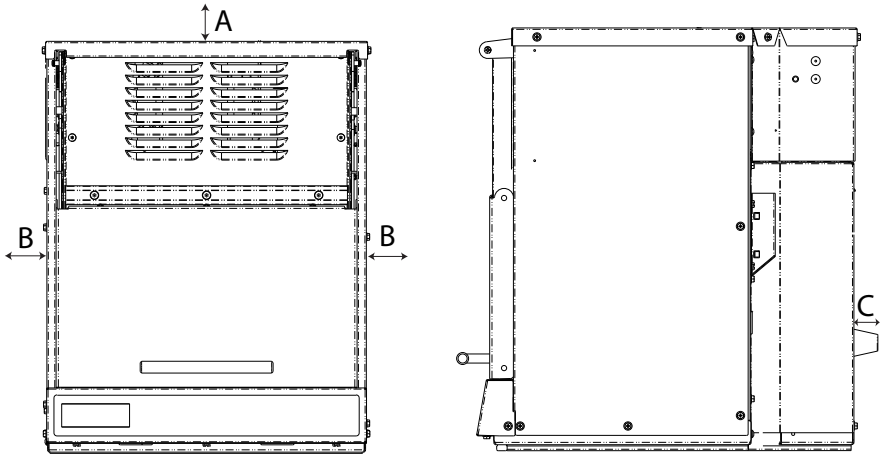

Troubleshooting Tips

If the door does not open after a cooking cycle. Press the stop button. If door still does not open, press stop again. If door still remains closed, gently pull door forward to open manually. If this continues to be an issue, please contact service.

- If door does not latch, call service.
- Should "CALL SERVICE" appear in the display unplug the oven for one minute then plug oven in. If "CALL SERVICE" reappears call for service.
- Door slow to open, clean glide strips.

Quick Start Reference Guide

Care and Cleaning

Clean interior and exterior of microwave oven with mild detergent and damp soft sponge or cloth. Wring cloth or sponge to remove excess water before wiping equipment.

Splatter Shield (Clean Monthly)

1. Unplug the oven.
2. Place fingers behind the shield, pull forward and then down. Do not bend antenna.
3. Clean soil from shield with damp cloth or clean with mild detergent and water.

Note: Do not run oven without splatter shield.

Interior Door (Clean Daily)

1. To clean interior door, gently pull out on door until door opens at a 90-degree angle.

2. Wipe the underside of door and inside door arms with a damp cloth. Wipe dry.

Glide Strips (Clean Monthly)

1. Unplug the oven.
2. Clean in between door arms and side of cavity with a cloth (**Do not** use paper towels) on the end of a non metallic spatula with mild detergent or degreaser, cleaning the glide strips on both sides of the cavity.

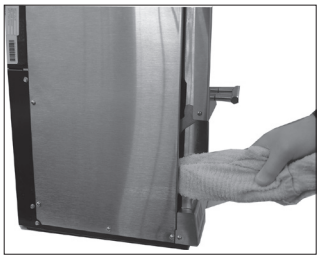

3. Place door back in ready position by gently pushing downward.

Important:

-Do not use abrasive cleaners or cleaners containing ammonia or citrus.
-Never pour water into microwave oven bottom.
-Do not use water pressure type cleaning systems.

Quick Start Reference Guide

Changing user options

Options such as single or double pad programming and beep volume can be changed to suit individual preferences.

To change options:

1. Press and hold pad 2 for approximately 5 seconds with door open.
2. Option appears in display.
   - Oven is now in options mode.
3. Press number pad that controls option to be changed.
   - See table below for options.
   - Current option will display.
4. Press number pad again to change the option.
   - Each time pad is pressed, option will change.
   - Match code displayed with code for desired option.
   - Changes take affect after START pad is pressed.
   - To change additional options, repeat steps 3 and 4.
5. Press START pad to return to Options. Open and close oven door or press STOP to exit.

Numbered Pads	Display	Options (Factory Settings in Bold)
1 **End of Cycle Beep**	OP:10	3 second continuous beep.
	OP:11	5 second beeps once.
	OP:12	Continuous beep until done disappears.
	OP:13	Repeating 5 beeps bursts untildoor is opened.
	OP:14	Continuous beep until stop pad is pressed or door is cycled.
	OP:15	Repeating 5 beeps burst until stop pad is pressed or door is cycled.
	OP:16	**No beep.**
2 **Speaker Volume**	OP:20	Eliminates beep.
	OP:21	Sets volume to low.
	OP:22	**Sets volume to medium.**
	OP:23	Sets volume to high.
3 **Key Beep**	OP:30	Prevents beep when pad is pressed.
	OP:31	**Allows beep when pad is pressed.**
4 **Keyboard Enable Window**	OP:40	15 seconds after oven door is closed, keyboard disabled.
	OP:41	30 seconds after oven door is closed, keyboard disabled.
	OP:42	**1 minute after oven door is closed, keyboard disabled.**
	OP:43	2 minutes after oven door is closed, keyboard disabled.
5 **End of Cycle Message Time**	OP:50	10 seconds
	OP:51	20 seconds
	OP:52	**30 seconds**
	OP:53	40 seconds
	OP:55	60 seconds
	OP:56	1 minute 10 seconds
	OP:57	1 minute 20 seconds
	OP:58	1 minute 30 seconds
	OP:59	1 minute 40 seconds
6 **Stop during cooking cycle**	**OP:60**	**Pressing stop clears information, opens door.**
	OP:61	Pressing stop pauses oven with door closed.
	OP:62	Pressing stop pauses oven with door open.
7 **Maximum Cook Time Entry**	**OP:70**	**Allows 5 minutes of heating time.**
	OP:71	Allows 10 minutes of heating time.
8 **Time Entry**	OP:80	Allows use of preprogrammed pads only.
	OP:81	**Allows use of manual time entry and preprogrammed pads.**
9 **Double Digit Operation**	**OP:90**	**Allows 10 (0-9) preprogrammed pads.**
	OP:91	Allows 100 (00-99) preprogrammed pads.
0 **ON-THE-FLY Cooking**	**OP:00**	**Disables ON-THE-FLY Cooking.**
	OP:01	Allows ON-THE-FLY Cooking.

Part No. 20015916
Printed in U.S.A. 8/15

For full product documentation visit:
www.acpsolutions.com

© 2015 ACP, Inc.
Cedar Rapids, IA 52404

Guide de démarrage rapide

Consulter le Manuel sur la sécurité des produits pour les énoncés de sécurité

OnCue™

Alors…comment utiliser l'appareil?

Touches préprogrammées

Cuisson des aliments en utilisant des séquences de cuisson préprogrammées.

1. Placer les aliments dans le four. Fermer la porte.
2. Appuyer sur la touche souhaitée.
3. Le four démarre la cuisson.
4. À la fin du cycle de cuisson la porte s'ouvre.

Fonctionnement par commande manuelle

Cuisson des aliments en programmant un temps de cuisson et un niveau de puissance spécifiques.

1. Placer les aliments dans le four. Fermer la porte.
2. Appuyer sur la touche TIME ENTRY (entrée du temps de cuisson) pour entrer un temps de cuisson.
3. Appuyer sur la touche POWER LEVEL (niveau de puissance) pour programmer au besoin un niveau de puissance du four à micro-ondes inférieur à 100%.
   - Pour diminuer le niveau de puissance des micro-ondes, appuyer sur une touche de 1 (10%) à 9 (90%), ou sur 0 pour un niveau de puissance des micro-ondes nul.
4. Appuyer sur la touche START (démarrer).
5. À la fin du cycle de cuisson la porte s'ouvre.

Touches de programmation

1. Appuyer sur la touche 1 et la maintenir enfoncée pendant environ 5 secondes alors que la porte est ouverte.
2. Appuyer sur la touche à reprogrammer.
3. Entrer un temps de cuisson en utilisant les touches numériques.
4. Appuyer sur la touche POWER LEVEL (niveau de puissance) pour programmer au besoin un niveau de puissance du four à micro-ondes inférieur à 100%.
   - Pour diminuer le niveau de puissance des micro-ondes, appuyer sur une touche de 1 (10%) à 9 (90%), ou sur 0 pour un niveau de puissance des micro-ondes nul.

REMARQUE : Appuyer deux fois sur la touche POWER LEVEL (niveau de puissance) pour revenir à un niveau de puissance des micro-ondes de 100%.

5. Appuyer sur la touche TIME ENTRY (entrée du temps de cuisson) pour ajouter jusqu'à trois étapes de cuisson supplémentaires.
   - Le temps de cuisson total ne peut pas être supérieur à 5 minutes.
   - Entrer un temps de cuisson et un niveau de puissance, comme indiqué aux étapes 4 et 5.
6. Appuyer sur la touche START (démarrer) pour programmer d'autres modifications de touche.

REMARQUE : Pour annuler les modifications, appuyer sur la touche STOP ou fermer la porte du four.

Réglages en usine

Touche	Secondes
1	5
2	10
3	15
4	20
5	25
6	30
7	35
8	40
9	45
0	60

Installation

- Ne pas installer pas le four à proximité ou au-dessus d'une source de chaleur comme un four à pizza ou une friteuse à cuisson profonde. Cela peut entraîner un dysfonctionnement du four et réduire la durée de vie des pièces électriques.
- Ne pas bloquer ou obstruer l'entrée d'air au-dessus de la porte.
- Installer le four sur un comptoir à niveau.
- Il n'est pas conseillé de faire une installation encastrée.
- La prise doit être située de telle manière que la fiche reste accessible lorsque le four est en place.
- Une courroie de sécurité est fixée sur le côté du four. Cette courroie doit être utilisée pour fixer deux fours ensemble (adossés) sur une étagère.

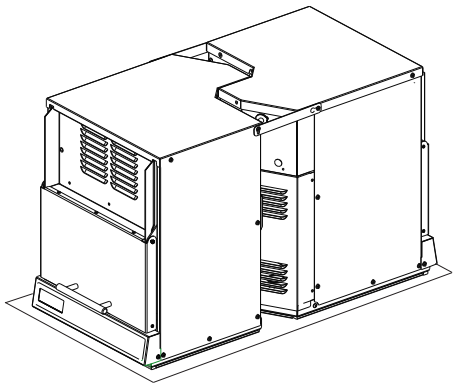

L'opération de commutation de ce four à micro-ondes peut produire des variations de tension au niveau de la ligne d'alimentation. Le fonctionnement de ce four dans des conditions d'alimentation de tension défavorables peut entraîner des effets indésirables. Cet appareil est conçu pour être branché sur un circuit d'alimentation électrique d'impédance maximale permissible Zmax de **0,31 ohm** au point d'interface de l'alimentation de l'utilisateur. L'utilisateur doit s'assurer que cet appareil est branché sur une source d'alimentation conforme aux exigences indiquées ci-dessus. Le cas échéant, l'utilisateur peut s'informer auprès de l'entreprise de production électrique pour connaître l'impédance du système au point d'interface.

Guide de démarrage rapide

Installation encastrée

A—Pour les modèles d'Amérique du Nord (UL/CSA), laisser un espace de 5,1 cm au minimum au-dessus du four. Pour les modèles internationaux (50 Hz), laisser un espace de 17,78 cm au minimum au-dessus du four. Une circulation d'air adéquate autour du four permet de refroidir les composants électriques. Si la circulation d'air est restreinte, le four risque de ne pas fonctionner adéquatement, et la durée de vie utile des composants électriques est alors réduite.

B—Laisser un espace de 2,54 cm au minimum de chaque côté du four.

C—Laisser un espace de 3,18 cm au minimum entre le mur et l'évacuation d'air à l'arrière du four.

Remarque : Une installation adossée permet de laisser un espace adéquat.

Espaces minimaux requis

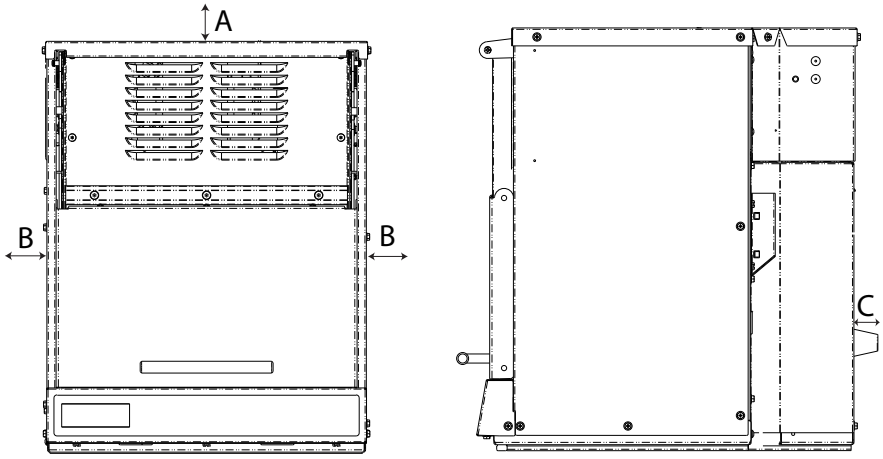

Conseils de dépannage

Si la porte ne s'ouvre pas après un cycle de cuisson, appuyer sur la touche Stop. Si la porte ne s'ouvre toujours pas, appuyer une nouvelle fois sur Stop. Si le problème persiste, ouvrir la porte manuellement en la tirant doucement vers l'avant. Si le problème se répète, appeler le service à la clientèle.

- Si la porte ne se verrouille pas, appeler le service à la clientèle.
- Si le message « CALL SERVICE » (appeler le service clientèle) s'affiche, débrancher le four pendant une minute, puis le rebrancher. Si le message « CALL SERVICE » s'affiche à nouveau, appeler le service clientèle.
- La porte s'ouvre lentement, nettoyer les patins.

Guide de démarrage rapide

Entretien et nettoyage

Nettoyer l'intérieur et l'extérieur du four à micro-ondes au moyen d'un détergent doux et d'une éponge ou d'un chiffon humides. Essorer l'éponge ou le chiffon pour éliminer l'eau en excès avant d'essuyer l'appareil.

Grille antiéclaboussure (nettoyage mensuel)

1. Débrancher le four.
2. Placer les doigts derrière la grille, la tirer vers l'avant puis vers le bas. Ne pas plier l'antenne.
3. Nettoyer la grille avec un chiffon humide ou avec un détergent doux et de l'eau.

Remarque : Ne pas faire fonctionner le four sans la grille antiéclaboussure.

Surface intérieure de la porte (nettoyage quotidien)

1. Pour nettoyer la surface intérieure de la porte, tirer la porte doucement jusqu'à ce qu'elle s'ouvre à 90°.

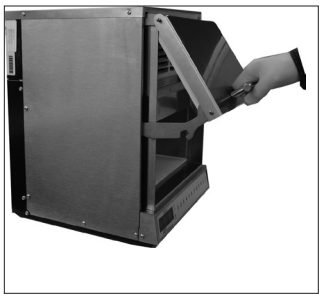

2. Essuyer le dessous de la porte et les bras intérieurs avec un chiffon humide. Puis essuyer avec un chiffon sec.

Patins (nettoyage mensuel)

1. Débrancher le four.
2. Nettoyer la surface entre les bras de la porte et la paroi de la cavité au moyen d'un chiffon imbibé de détergent doux ou de liquide dégraissant (**ne pas** utiliser d'essuie-tout) placé à l'extrémité d'une spatule non métallique, ainsi que les patins de chaque côté de la cavité.

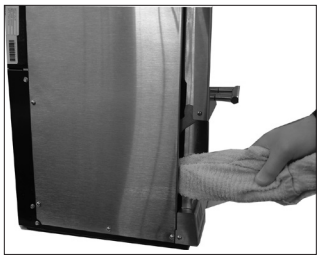

3. Remettre la porte à sa position d'origine en appuyant doucement vers le bas.

Important :

-Ne pas utiliser de nettoyants abrasifs ou des nettoyants à base d'ammoniaque ou d'agrumes.
-Ne jamais verser de l'eau dans le fond du four à micro-ondes.
-Ne pas utiliser de systèmes de nettoyage à jet d'eau sous pression.

Guide de démarrage rapide

Modification des options d'utilisateur

Il est possible de modifier les options de programmation à une ou deux touches et le volume des bips afin de les adapter aux préférences personnelles.

Modification des options :

1. Appuyer sur la touche 2 et la maintenir enfoncée pendant environ 5 secondes alors que la porte est ouverte.
2. Le mode options s'affiche.
   - Le four est configuré en mode options.
3. Appuyer sur la touche numérique qui commande les options à modifier.
   - Se reporter au tableau ci-dessous pour connaître les options.
   - L'option en cours s'affiche.
4. Appuyer une nouvelle fois sur une touche numérique pour modifier l'option.
   - Chaque nouvelle pression sur la touche modifie l'option.
   - Sélectionner le code affiché correspondant à l'option souhaitée.
   - Les modifications sont activées une fois que la touche START a été appuyée.
   - Pour modifier d'autres options, répéter les étapes 3 et 4.
5. Appuyer sur la touche START pour revenir au mode Options. Ouvrir ou fermer la porte du four, ou appuyer sur STOP pour sortir du mode Options.

Touches numériques	Afficheur	Options (les réglages d'usine sont en indiqués en caractères gras)
1 **Bip de fin de cycle**	OP:10	Bip continu de 3 secondes.
	OP:11	Bip unique de 5 secondes.
	OP:12	Bip continu jusqu'à ce que le message « Done » (terminé) ne s'affiche plus.
	OP:13	5 bips répétés jusqu'à l'ouverture de la porte.
	OP:14	Bip continu tant que la touche STOP n'est pas appuyée ou que la porte n'est pas ouverte puis refermée.
	OP:15	5 bips répétés tant que la touche STOP n'est pas appuyée ou que la porte n'est pas ouverte puis refermée.
	OP:16	**Aucun bip.**
2 **Volume du haut-parleur**	OP:20	Supprime le bip.
	OP:21	Règle le volume à un niveau bas.
	OP:22	**Règle le volume à un niveau moyen.**
	OP:23	Règle le volume à un niveau élevé.
3 **Touche de bip**	OP:30	Coupe le bip lorsque la touche est appuyée.
	OP:31	**Active le bip lorsque la touche est appuyée.**
4 **Fenêtre d'activation du clavier**	OP:40	Le clavier est désactivé 15 secondes après la fermeture de la porte du four.
	OP:41	Le clavier est désactivé 30 secondes après la fermeture de la porte du four.
	OP:42	**Le clavier est désactivé 1 minute après la fermeture de la porte du four.**
	OP:43	Le clavier est désactivé 2 minutes après la fermeture de la porte du four.
5 **Message de fin de cycle**	OP:50	10 secondes
	OP:51	20 secondes
	OP:52	**30 secondes**
	OP:53	40 secondes
	OP:55	60 secondes
	OP:56	1 minute 10 secondes
	OP:57	1 minute 20 secondes
	OP:58	1 minute 30 secondes
	OP:59	1 minute 40 secondes
6 **Arrêt durant le cycle de cuisson**	**OP:60**	**Appuyer sur la touche STOP annule toute information, la porte s'ouvre.**
	OP:61	Appuyer sur la touche STOP arrête le four, la porte est fermée.
	OP:62	Appuyer sur la touche STOP arrête le four, la porte est ouverte.
7 **Entrée du temps maximal de cuisson**	**OP:70**	**Permet 5 minutes de temps de cuisson.**
	OP:71	Permet 10 minutes de temps de cuisson.
8 **Entrée du temps de cuisson**	OP:80	Permet uniquement l'utilisation des touches préprogrammées.
	OP:81	**Permet l'utilisation de l'entrée manuelle du temps de cuisson et des touches préprogrammées.**
9 **Fonctionnement à deux chiffres**	**OP:90**	**Permet d'utiliser 10 (0 à 9) touches préprogrammées.**
	OP:91	Permet d'utiliser 100 (00 à 99) touches préprogrammées.
0 **Cuisson ON-THE-FLY (sans préparation)**	**OP:00**	**Désactive la cuisson « ON-THE-FLY » (sans préparation).**
	OP:01	Permet d'activer la cuisson «ON-THE-FLY» (sans préparation).

N° de pièce 20015916
Imprimé aux É.-U. 8/15

Pour obtenir la documentation complète sur le produit visiter :
www.acpsolutions.com

© 2015 ACP, Inc.
Cedar Rapids, IA 52404

Kurzanleitung

Sicherheitshinweise dem Handbuch zur Produktsicherheit entnehmen

OnCue™

Verwendung des Geräts?

Vorprogrammierte Tasten

Aufwärmen des Essens über vorprogrammierte Einstellungen.

1. Die Speise in das Gerät stellen. Die Tür schließen.
2. Die gewünschte Taste drücken.
3. Das Gerät beginnt den Betrieb.
4. Am Ende des Kochvorgangs wird die Tür geöffnet.

Manueller Betrieb

Kochen mit einer bestimmten eingegebenen Zeit und Leistungsstufe.

1. Die Speise in das Gerät stellen. Die Tür schließen.
2. Die Taste TIME ENTRY (ZEITEINGABE) drücken und die Einschaltdauer eingeben.
3. Die Taste POWER LEVEL (LEISTUNGSSTUFE) drücken, um die entsprechende Mikrowellenleistung einzuprogrammieren, wenn eine Leistung von weniger als 100% gewünscht wird.
   - Für eine niedrigere Leistungsstufe Tasten 1 (für 10%) bis 9 (für 90%) oder 0 für keine Mikrowellenleistung drücken.
4. Die Taste START drücken.
5. Am Ende des Kochvorgangs wird die Tür geöffnet.

Programmieroptionen

1. Die Zifferntaste 1 ca. 5 Sekunden lang bei geöffneter Gerätetür drücken.
2. Die umzuprogrammierende Taste drücken.
3. Die Kochzeit mit Hilfe der Zifferntasten eingeben.
4. Die Taste POWER LEVEL (LEISTUNGSSTUFE) drücken, um die entsprechende Mikrowellenleistung einzuprogrammieren, wenn eine Leistung von weniger als 100% gewünscht wird.
   - Für eine niedrigere Leistungsstufe Tasten 1 (für 10%) bis 9 (für 90%) oder 0 für keine Mikrowellenleistung drücken.

HINWEIS: Die Taste POWER LEVEL (LEISTUNGSSTUFE) zweimal drücken, um die Leistungsstufe wieder auf 100% einzustellen.

5. Die Taste TIME ENTRY (ZEITEINGABE) drücken, um drei weitere Garstufen einzugeben.
   - Die Gesamtkochzeit darf 5 Minuten nicht überschreiten.
   - Einschaltdauer und Leistungsstufe entsprechend der Beschreibung in Schritt 4 und 5 eingeben.
6. Die Taste START drücken, um das neue Programm der Taste zuzuordnen.

HINWEIS: Zum Verwerfen der Änderungen die Taste STOP (STOPP) drücken oder die Gerätetür schließen.

Werkseinstellungen

Taste	Sekunden
1	5
2	10
3	15
4	20
5	25
6	30
7	35
8	40
9	45
0	60

Aufbau

- Das Gerät nicht neben oder über einer Wärmequelle, z. B. Pizzaofen oder Frittiergerät, installieren. Andernfalls kann die Funktion des Geräts bzw. die Lebensdauer der elektrischen Bauteile beeinträchtigt werden.
- Den Lufteinlass oberhalb der Tür nicht blockieren oder abdecken.
- Das Gerät auf einer ebenen Fläche auf der Arbeitsplatte aufstellen.
- Nicht für Einbauzwecke empfohlen.
- Die Steckdose für den Stecker des aufgestellten Geräts sollte leicht zugänglich sein.
- An der Seite des Geräts befindet sich ein Sicherheitsriemen, mit dem man zwei Geräte (Rückseite an Rückseite) aneinander in einem Regal befestigen kann.

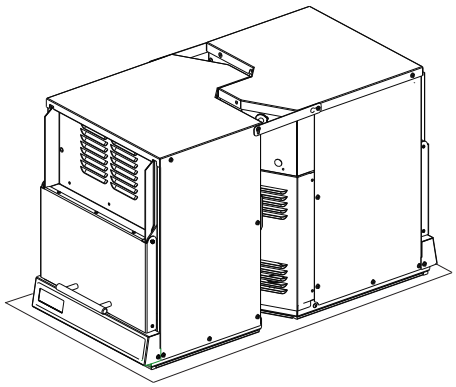

Der Schaltvorgang dieses Mikrowellengeräts kann auf der Speiseleitung Spannungsschwankungen verursachen. Unerwünschte Versorgungsspannungsbedingungen können den Betrieb dieses Geräts beeinträchtigen. Dieses Gerät ist für den Anschluss an ein Stromversorgungssystem mit einer maximal zulässigen Systemimpedanz (Zmax) von **0,31 Ohm** am Anschlusspunkt der Stromversorgung des Anwenders vorgesehen. Der Anwender muss sicherstellen, dass dieses Gerät nur an ein Stromversorgungssystem angeschlossen wird, das diese Anforderung erfüllt. Hierfür muss der Anwender ggf. das örtliche Stromversorgungsunternehmen bzgl. der Systemimpedanz am Anschlusspunkt konsultieren.

Kurzanleitung

Installation für Einbauzwecke

A—Bei Modellen für den nordamerikanischen Markt (UL/CSA) an der Oberseite des Geräts mindestens 5,1 cm (2″) Abstand einhalten. Bei internationalen Modellen (50 Hz) an der Oberseite des Geräts mindestens 17,78 cm (7″) Abstand einhalten, um eine ordnungsgemäße Luftzirkulation um das Gerät zur Kühlung der elektrischen Komponenten zu gewährleisten. Andernfalls kann die Funktion des Geräts bzw. die Lebensdauer der elektrischen Bauteile beeinträchtigt werden.

B—An den Seiten des Geräts mindestens 2,54 cm (1″) Abstand einhalten.

C—An der Rückseite des Geräts mindestens 3,18 cm (1 1/4″) Abstand zwischen dem Luftaustritt und der Rückwand einhalten.

Hinweis: Bei einem Rückwand-an-Rückwand-Aufbau wird der korrekte Abstand eingehalten.

Einbauabstände des Geräts

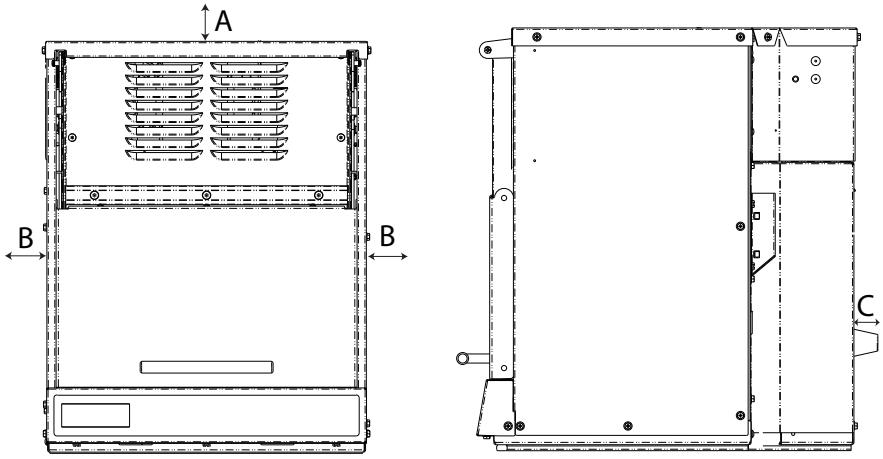

Hinweise zur Fehlersuche

Wenn sich nach dem Kochvorgang die Tür nicht öffnet, die Taste STOP (STOPP) drücken. Wenn sich die Tür immer noch nicht öffnet, die Taste STOP (STOPP) erneut drücken. Wenn die Tür geschlossen bleibt, die Tür sanft nach vorne ziehen, um sie manuell zu öffnen. Wenn dieses Problem bestehen bleibt, den Kundendienst anrufen.

- Wenn die Tür nicht einrastet, den Kundendienst anrufen.
- Wenn „CALL SERVICE“ (KUNDENDIENST ANRUFEN) angezeigt wird, das Gerät eine Minute vom Netz trennen und dann wieder einstecken. Wenn „CALL SERVICE“ (KUNDENDIENST ANRUFEN) erneut angezeigt wird, den Kundendienst anrufen.
- Wenn sich die Tür langsam öffnet, die Gleitschienen reinigen.

Kurzanleitung

Pflege und Reinigung

Das Geräteinnere und die Außenseiten des Geräts mit einem milden Reinigungsmittel und einem feuchten weichen Schwamm oder Tuch reinigen. Den Schwamm oder das Tuch vor dem Abwischen des Geräts gut auswringen.

Spritzschutz (Monatlich reinigen)

1. Gerät vom Netz trennen.
2. Den Schutz mit den Fingern von hinten fassen, nach vorne und dann nach unten ziehen. Die Antenne nicht verbiegen.
3. Den Schutz mit einem feuchten Tuch oder mildem Reinigungsmittel und Wasser reinigen.

Hinweis: Das Gerät darf nicht mit abmontiertem Spritzschutz betrieben werden.

Türinnenseite (Täglich reinigen)

1. Zum Reinigen der Türinnenseite die Tür vorsichtig aufziehen, bis sie in einem Winkel von 90° vom Gerät absteht.

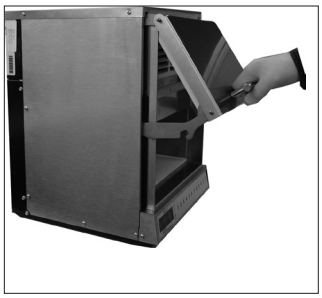

2. Die Unterseite der Tür und die inneren Türarme mit einem feuchten Tuch abwischen. Flächen trockenwischen.

Gleitschienen (Monatlich reinigen)

1. Gerät vom Netz trennen.
2. Den Bereich zwischen den Türarmen und der Seite des Innenraums des Geräts reinigen. Hierzu einen Pfannenwender aus Metall verwenden, den Pfannenwenderkopf mit einem Tuch umwickeln (**keine** Papiertücher verwenden) und die Gleitschienen auf beiden Seiten des Geräteinnenraums mit einem milden Reinigungsmittel oder einem Entfetter reinigen.

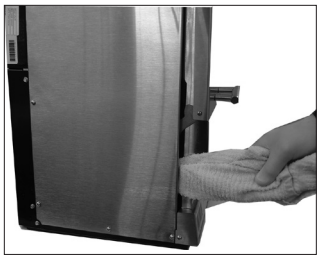

3. Die Tür zurück in die Bereit-Position bringen. Hierzu die Tür sanft nach unten drücken.

Wichtig:
-Keine scheuernden Reinigungsmittel oder Reinigungsmittel mit Ammoniak bzw. Zitrussäure verwenden.
-Kein Wasser auf den Boden des Geräts gießen.
-Keine Druckreinigungsgeräte verwenden.

Kurzanleitung

Änderung der benutzerspezifischen Einstellungen

Optionen wie ein- oder zweistellige Tastenprogrammierung und Signalton-Lautstärke können individuell eingestellt werden.

Ändern der Einstellungen:

1. Die Zifferntaste 2 ca. 5 Sekunden lang bei geöffneter Gerätetür drücken.
2. OPTION wird angezeigt.
   - Das Gerät befindet sich nun im Optionsmodus.
3. Die der zu ändernden Einstellung zugeordnete Zifferntaste drücken.
   - Die einzelnen Einstellungen sind in der folgenden Tabelle aufgeführt.
   - Die aktuelle Einstellung wird angezeigt.
4. Die Zifferntaste erneut drücken, um die Einstellung zu ändern.
   - Die Einstellung wird mit jedem Tastendruck geändert.
   - Den angezeigten Code entsprechend der gewünschten Einstellung wählen.
   - Die Änderungen treten nach Drücken der Taste START in Kraft.
   - Zum Ändern weiterer Einstellungen die Schritte 3 und 4 wiederholen.
5. Die Taste START drücken, um zu den Einstellungen zurückzukehren. Zum Beenden die Gerätetür öffnen und schließen oder die Taste STOP (STOPP) drücken.

Zifferntasten	Anzeige	Optionen (Einstellungen des Herstellers fett gedruckt)
1 **Ton am Zyklusende**	OP:10	3-Sekunden-Dauerton.
	OP:11	5-Sekunden Dauerton.
	OP:12	Dauerton, bis DONE (FERTIG) ausgeblendet wird.
	OP:13	Sich wiederholende Tonfolge von 5 Tönen bis zum Öffnen der Tür.
	OP:14	Dauerton, bis die Taste STOP (STOPP) gedrückt oder die Tür geöffnet und wieder geschlossen wird.
	OP:15	Sich wiederholende Tonfolge von 5 Tönen, bis die Taste STOP (STOPP) gedrückt oder die Tür geöffnet und wieder geschlossen wird.
	OP:16	**Kein Tonsignal.**
2 **Lautsprecherlautstärke**	OP:20	Signalton deaktivieren.
	OP:21	Niedrige Lautstärke einstellen.
	OP:22	**Mittlere Lautstärke einstellen.**
	OP:23	Hohe Lautstärke einstellen.
3 **Tastenton**	OP:30	Tastendruck-Signalton deaktivieren.
	OP:31	**Tastendruck-Signalton aktivieren.**
4 **Tastenfeld aktivieren/deaktivieren**	OP:40	Tastenfeld 15 Sekunden nach Schließen der Gerätetür deaktivieren.
	OP:41	Tastenfeld 30 Sekunden nach Schließen der Gerätetür deaktivieren.
	OP:42	**Tastenfeld 1 Minute nach Schließen der Gerätetür deaktivieren.**
	OP:43	Tastenfeld 2 Minuten nach Schließen der Gerätetür deaktivieren.
5 **Anzeigezeit für die Meldung am Vorgangsende**	OP:50	10 Sekunden
	OP:51	20 Sekunden
	OP:52	**30 Sekunden**
	OP:53	40 Sekunden
	OP:55	60 Sekunden
	OP:56	1 Minute 10 Sekunden
	OP:57	1 Minute 20 Sekunden
	OP:58	1 Minute 30 Sekunden
	OP:59	1 Minute 40 Sekunden
6 **Stopp während des Kochvorgangs**	**OP:60**	**Drücken der Taste STOP (STOPP) löscht Informationen und öffnet Gerätetür.**
	OP:61	Drücken der Taste STOP (STOPP) unterbricht den Betrieb bei geschlossener Gerätetür.
	OP:62	Drücken der Taste STOP (STOPP) unterbricht den Betrieb bei geöffneter Gerätetür.
7 **Maximale Eingabezeit für den Kochvorgang**	**OP:70**	**Aufwärmzeit auf maximal 5 Minuten begrenzen.**
	OP:71	Aufwärmzeit auf maximal 10 Minuten begrenzen.
8 **Time Entry (Zeiteingabe)**	OP:80	Ausschließliche Verwendung der vorprogrammierten Tasten.
	OP:81	**Verwendung manueller Zeiteingabetasten und vorprogrammierter Tasten.**
9 **Zweistellige Ziffern**	**OP:90**	**Erlaubt 10 (0-9) vorprogrammierte Tasten.**
	OP:91	Erlaubt 100 (00-99) vorprogrammierte Tasten.
0 **Spontankochen**	**OP:00**	**Spontankochen deaktivieren.**
	OP:01	Spontankochen erlauben.

Teile-Nr. 20015916
Gedruckt in den USA 8/15

Komplette Produktdokumentation unter:
www.acpsolutions.com

© 2015 ACP, Inc.
Cedar Rapids, IA 52404

Guía de Consulta Rápida para el Arranque

Consulte las Normas de Seguridad en el Manual de Seguridad del Producto

OnCue™

Y entonces...¿cómo lo uso?

Teclas Preprogramadas

Para cocinar alimentos mediante secuencias de cocción preprogramadas.

1. Introduzca el alimento en el horno. Cierre la puerta.
2. Oprima la tecla deseada.
3. El horno empieza a cocinar los alimentos.
4. Al terminar el ciclo de cocción, la puerta del horno se abre.

Funcionamiento Manual

Para cocinar alimentos en un tiempo y a un nivel de potencia específicos de su elección.

1. Introduzca el alimento en el horno. Cierre la puerta.
2. Oprima la tecla TIME ENTRY (INGRESAR TIEMPO) e ingrese el tiempo de cocción.
3. Oprima la tecla POWER LEVEL (NIVEL DE POTENCIA) para programar el nivel de potencia de microondas si desea menos del 100%.
   - Para reducir la potencia de microondas, oprima las teclas 1 (10%) a la 9 (90%), o la tecla 0 para no utilizar energía de microondas.
4. Oprima la tecla START (ARRANCAR).
5. Al terminar el ciclo de cocción, la puerta del horno se abre.

Programación

1. Oprima la tecla 1 durante aproximadamente 5 segundos con la puerta abierta.
2. Oprima la tecla que desea reprogramar.
3. Ingrese el tiempo de cocción mediante las teclas numéricas.
4. Oprima la tecla POWER LEVEL (NIVEL DE POTENCIA) para programar el nivel de potencia de microondas si desea menos del 100%.
   - Para valores bajos de potencia de microondas, oprima las teclas 1 (10%) a la 9 (90%), o la tecla 0 para no utilizar energía de microondas.

NOTA: Oprima la tecla POWER LEVEL (NIVEL DE POTENCIA) dos veces para regresar a un 100% de potencia de microondas.

5. Oprima la tecla TIME ENTRY (INGRESAR TIEMPO) para añadir hasta tres etapas de cocción adicionales.
   - El tiempo de cocción total no puede ser mayor de 5 minutos.
   - Ingrese el tiempo de cocción y el nivel de potencia como lo hizo en los pasos 4 y 5.
6. Oprima la tecla START (ARRANCAR) para fijar los cambios de programación hechos a la tecla.

NOTA: Para cancelar los cambios, oprima la tecla STOP (PARAR) o cierre la puerta del horno.

Ajustes de Fábrica

Tecla	Segundos
1	5
2	10
3	15
4	20
5	25
6	30
7	35
8	40
9	45
0	60

Instalación

- No instale el horno cerca o encima de fuentes de calor, p. ej., hornos para pizzas o freidoras. Esto puede ocasionar un mal funcionamiento del microondas y acortar la vida útil de las piezas eléctricas.
- No bloquee ni obstruya la entrada de aire del horno encima de la puerta.
- Instale el horno sobre la superficie superior plana del tablero.
- No se recomienda para instalaciones empotradas.
- El tomacorriente debe estar situado de modo que permita enchufar el horno desde su ubicación.
- En el panel lateral del horno se ha colocado una correa de seguridad. La misma debe utilizase para asegurar dos hornos juntos (espalda con espalda) sobre una repisa.

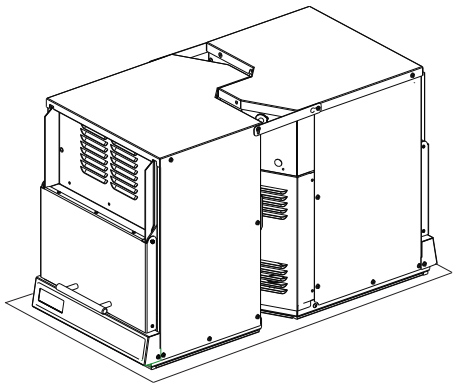

El funcionamiento intermitente de este horno microondas puede ocasionar fluctuaciones de voltaje en la línea de alimentación. Si la tensión de alimentación es inadecuada, el funcionamiento de este horno microondas puede tener efectos perjudiciales. Este aparato ha sido diseñado para conectarse a un sistema de alimentación cuya impedancia admisible máxima Zmax sea de **0,31 ohmios** en el punto de interconexión de la fuente del usuario. El usuario debe garantizar que este dispositivo se conecte sólo a un sistema de alimentación que cumpla con este requisito. Si es necesario, el usuario puede pedirle a la empresa de energía eléctrica información sobre la impedancia del sistema en el punto de interconexión.

Guía de Consulta Rápida para el Arranque

Para Instalación Cerrada

A—Para los modelos de América del Norte (UL/CSA), deje al menos 5,1 cm (2 pulg.) de espacio libre alrededor de la parte superior del horno. Para modelos Internacionales (50Hz), deje al menos 17,78 cm (7 pulg.) de espacio libre alrededor de la parte superior. La circulación de aire adecuada alrededor del horno enfría sus componentes eléctricos. Si se restringe la circulación de aire, posiblemente no funcione correctamente el horno y se reduzca la duración de las piezas eléctricas.

B—Deje al menos 2,54 cm (1 pulg.) por los lados del horno.

C—Deje al menos 3,18 cm (1 1/4 pulg.) entre la salida de aire, en la parte posterior del horno, y la pared de fondo.

Nota: La instalación contigua permite lograr el espacio libre correcto.

Espacio libre alrededor del horno

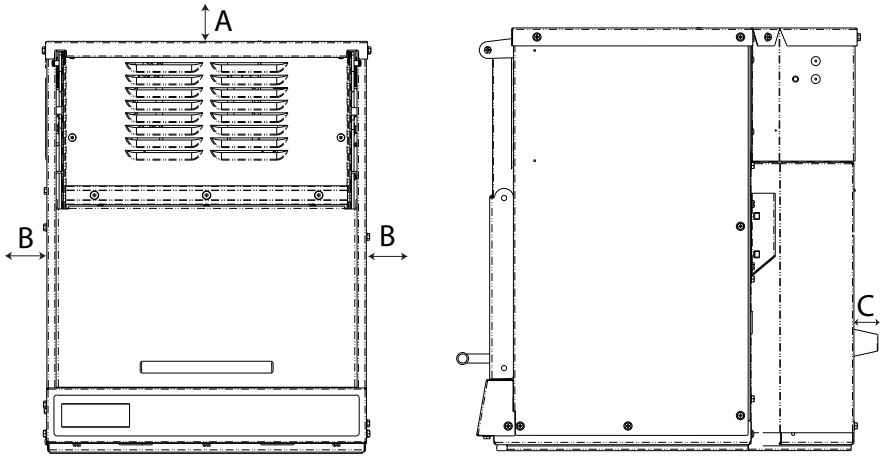

Consejos sobre la Resolución de Fallos

Si la puerta no abre luego de finalizar un ciclo de cocción, oprima la tecla STOP (PARAR). Si la puerta aún no abre, oprima nuevamente la tecla STOP (PARAR). Si la puerta continúa cerrada, tire de la puerta levemente hacia adelante para abrirla manualmente. Si todavía presenta problemas, comuníquese con el servicio técnico.

- Si la puerta no engancha, comuníquese con el servicio técnico.
- Si en la pantalla aparece el mensaje “CALL SERVICE”, desenchufe el horno durante un minuto y luego vuélvalo a enchufar. Si vuelve a aparecer el mensaje “CALL SERVICE”, llame al servicio técnico.
- La puerta abre lentamente, limpie las tiras de deslizamiento.

Guía de Consulta Rápida para el Arranque

Cuidado y Limpieza

Limpie las superficies interior y exterior del horno microondas con detergente suave y un paño o esponja sin asperezas húmedos. Antes de limpiar el equipo, elimine el exceso de agua en la esponja o el paño.

Protector contra Salpicaduras (Limpiar todos los Meses)

1. Desconecte el horno.
2. Coloque los dedos detrás del protector, tire hacia adelante y luego hacia abajo. No doble la antena.
3. Limpie la suciedad de la pantalla de protección con un paño húmedo o con un detergente suave y agua.

Nota: No haga funcionar el horno sin haber instalado el protector contra salpicaduras.

Puerta Interior (Limpiar todos los Días)

1. Para limpiar la puerta interior, tire levemente hacia afuera de la puerta hasta que abra a un ángulo de 90 grados.

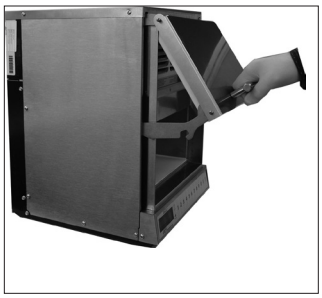

2. Limpie la superficie inferior de la puerta y los brazos de la puerta interior con un paño húmedo. Seque con un paño.

Tiras de Deslizamiento (Limpiar todos los Meses)

1. Desconecte el horno.
2. Frote entre los brazos de la puerta y el lado de la cavidad con un paño (**no utilice** papel toalla) acomodado en el extremo de una espátula no metálica con detergente suave o desengrasador, y limpie las tiras de deslizamiento en ambos lados de la cavidad.

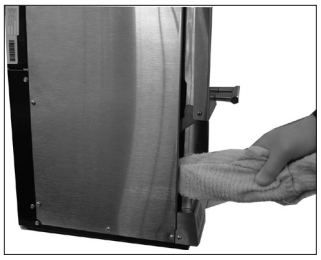

3. Empuje la puerta levemente hacia abajo para colocarla nuevamente en posición.

Importante:
-No use detergentes ni limpiadores abrasivos que contengan amoniaco o cítricos.
-Nunca vierta agua por la parte inferior del horno microondas.
-No use sistemas de limpieza que utilicen agua a presión.

Guía de Consulta Rápida para el Arranque

Cambio de las opciones para el usuario

Para satisfacer preferencias personales, se pueden modificar ciertas opciones como, por ejemplo, la programación de una tecla sencilla o doble y el volumen del pitido.

Para modificar las opciones:

1. Oprima la tecla 2 durante aproximadamente 5 segundos con la puerta abierta.
2. En la pantalla aparece Options (Opciones).
   - Ahora el horno está en la modalidad de opciones.
3. Oprima la tecla numérica que controla la opción que desea modificar.
   - Consulte las opciones en el cuadro a continuación.
   - La pantalla indica la opción actual.
4. Oprima de nuevo la tecla numérica para modificar la opción.
   - Cada vez que oprima la tecla, cambiará la opción.
   - Haga corresponder el código en pantalla con el código correspondiente a la opción deseada.
   - Los cambios entrarán en efecto luego de oprimirse la tecla START (ARRANCAR).
   - Para modificar otras opciones, repita los pasos 3 y 4.
5. Oprima la tecla START (ARRANCAR) para regresar a Options (Opciones). Abra y cierre la puerta del horno u oprima STOP (PARAR) para salir.

Teclas Numéricas	Pantalla	Opciones (Ajustes de Fábrica en Negritas)
1 Pitido de Fin de Ciclo	OP:10	Pitido continuo de 3 segundos.
	OP:11	Emite un pitido de 5 segundos de duración.
	OP:12	Pitido continuo hasta que done (listo) desaparezca.
	OP:13	5 pitidos individuales en repetición hasta que se abra la puerta.
	OP:14	Pitido continuo hasta que se oprima la tecla stop (parar) o se abra y cierre la puerta.
	OP:15	5 pitidos individuales en repetición hasta que se oprima la tecla stop (parar) o se abra y cierre la puerta.
	OP:16	**Ningún pitido.**
2 Volumen del Altavoz	OP:20	Eliminar pitido.
	OP:21	Seleccionar volumen bajo.
	OP:22	**Seleccionar volumen intermedio.**
	OP:23	Seleccionar volumen alto.
3 Pitido de las Teclas	OP:30	Desactivar el pitido al oprimir teclas.
	OP:31	**Activar el pitido al oprimir teclas.**
4 Ventana de Activación del Teclado	OP:40	El teclado se desactiva 15 segundos después de cerrada la puerta del horno.
	OP:41	El teclado se desactiva 30 segundos después de cerrada la puerta del horno.
	OP:42	**El teclado se desactiva 1 minuto después de cerrada la puerta del horno.**
	OP:43	El teclado se desactiva 2 minutos después de cerrada la puerta del horno.
5 Duración de Mensaje de Fin de Ciclo	OP:50	10 segundos
	OP:51	20 segundos
	OP:52	**30 segundos**
	OP:53	40 segundos
	OP:55	60 segundos
	OP:56	1 minuto 10 segundos
	OP:57	1 minuto 20 segundos
	OP:58	1 minuto 30 segundos
	OP:59	1 minuto 40 segundos
6 Parar Durante Ciclo de Cocción	**OP:60**	**Oprimir stop (parar) borra la información, abre la puerta.**
	OP:61	Oprimir stop (parar) pausa el horno con la puerta cerrada.
	OP:62	Oprimir stop (parar) pausa el horno con la puerta abierta.
7 Ingreso de Tiempo de Cocción Máximo	**OP:70**	**Permite un tiempo de cocción de 5 minutos.**
	OP:71	Permite un tiempo de cocción de 10 minutos.
8 Ingreso de Tiempo	OP:80	Permite usar sólo teclas preprogramadas.
	OP:81	**Permite usar teclas de ingreso de tiempo manual y teclas preprogramadas.**
9 Funcionamiento de Dos Dígitos	**OP:90**	**Permite 10 teclas preprogramadas (0-9).**
	OP:91	Permite 100 teclas preprogramadas (00-99).
0 Cocción AUTOMÁTICA	**OP:00**	**Inhabilita la Cocción AUTOMÁTICA.**
	OP:01	Habilita la Cocción AUTOMÁTICA.

Nro. de pieza 20015916
Impreso en EE.UU. 8/15

Para la documentación completa del producto, visite:
www.acpsolutions.com

© 2015 ACP, Inc.
Cedar Rapids, IA 52404