American Standard

Flash™ Shower Valve Rough With Screwdriver Stops

MODEL NUMBERS

RU101SS
RU102SS
RU107SS
RU108SS
RU109SS
RU107ESS
RU108ESS

RU101SS

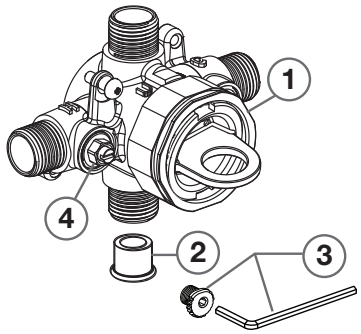

RU107SS

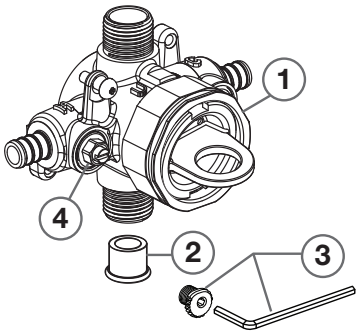

RU108SS

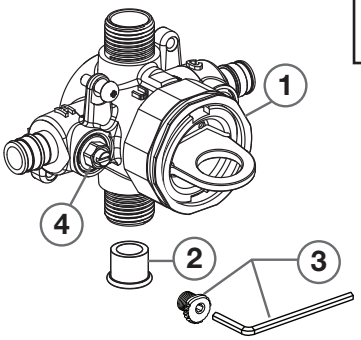

RU109SS

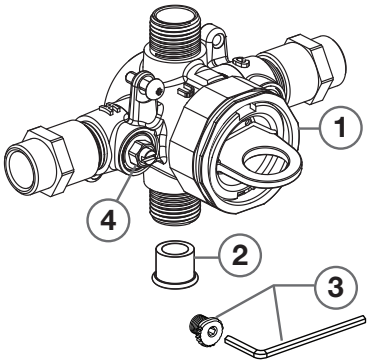

RU107ESS

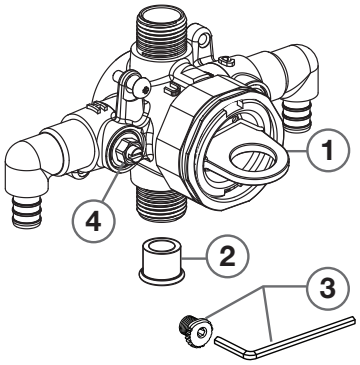

RU108ESS

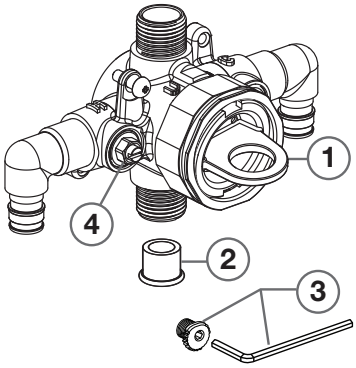

1. **M970452-0070A** FIXATION RING KIT
2. **050145-0070A** 1/2" SWEAT PLUG
3. **M970453-0070A** LOCKING CAM SCREW KIT
4. **M970451-0070A** SCREWDRIVER STOPS

RU102SS

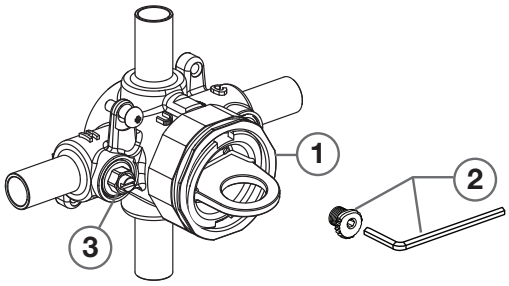

1. **M970452-0070A** FIXATION RING KIT
2. **M970453-0070A** LOCKING CAM SCREW KIT
3. **M970451-0070A** SCREWDRIVER STOPS

PURCHASED SEPARATELY

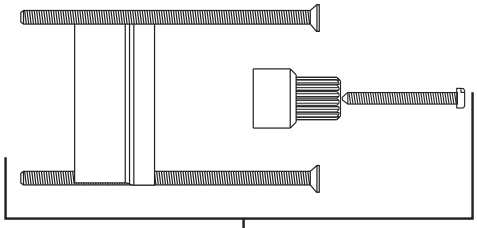

M954805-YYY0A DEEP ROUGH-IN KIT

HOT LINE FOR HELP
For toll-free information and answers to your questions, call:
1 (800) 442-1902
Mon. - Fri. 8:00 a.m. to 8:00 p.m. EST
Saturday 10:00 a.m. to 4:00 p.m. EST

IN CANADA 1-800-387-0369
(TORONTO 1-905-306-1093)
Weekdays 8:00 a.m. to 7:00 p.m. EST

IN MEXICO 01-800-839-1200

Product names listed herein are trademarks of AS America, Inc.
© AS America, Inc. 2019

PART OF LIXIL

M965907 Rev. 1.2 (8/19)

American Standard

Clapet de Douche Flash™ Avec Arrêts de Tournevis

NUMÉROS DE MODÈLES

RU101SS
RU102SS
RU107SS
RU108SS
RU109SS
RU107ESS
RU108ESS

RU101SS

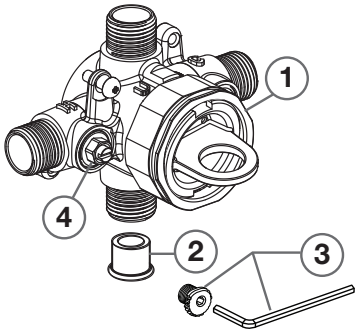

RU107SS

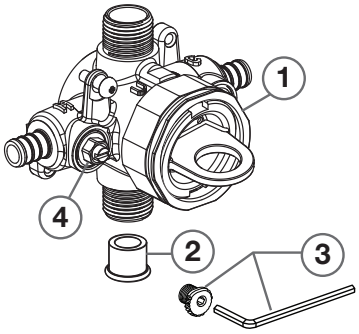

RU108SS

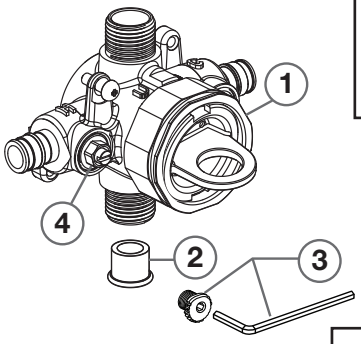

RU109SS

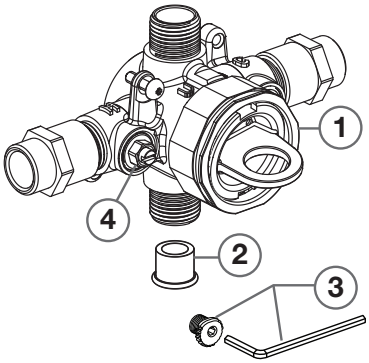

RU107ESS

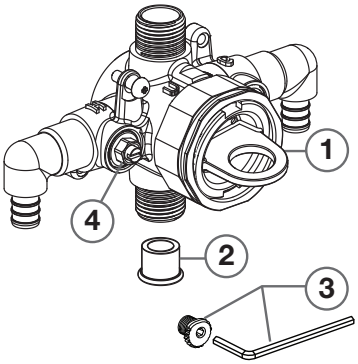

RU108ESS

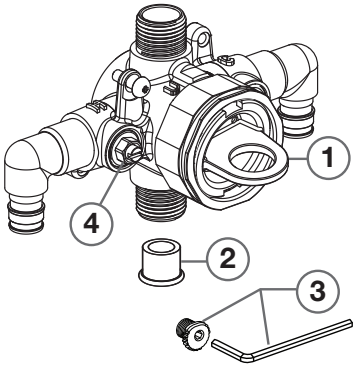

1. **M970452-0070A** ENSEMBLE D'ANNEAU DE FIXATION
2. **050145-0070A** BOUCHON DE BRASAGE ½ PO
3. **M970453-0070A** ENSEMBLE DE VIS DE CAME DE VERROUILLAGE
4. **M970451-0070A** ARRÊT À TOURNEVIS

RU102SS

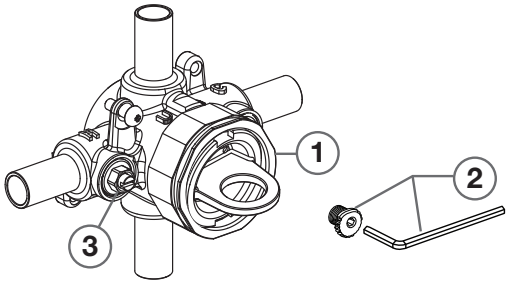

1. **M970452-0070A** ENSEMBLE D'ANNEAU DE FIXATION
2. **050145-0070A** BOUCHON DE BRASAGE ½ PO
3. **M970451-0070A** ARRÊT À TOURNEVIS

ACHETÉ SÉPARÉMENT

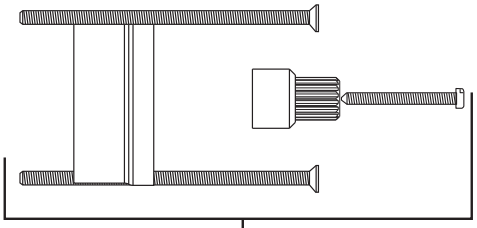

M954805-YYY0A ENSEMBLE DE PLOMBERIE BRUTE PROFONDE

LIGNE D'URGENCE
Pour obtenir des renseignements ou une réponse à vos questions, composez sans frais le :
1 (800) 442-1902
Du lundi au vendredi de 8 h à 20 h, HNE
Samedi 8 h à 16 h, HNE

AU CANADA 1-800-387-0369
(TORONTO 1-905-306-1093)
En semaine de 8 h à 19 h, HNE

AU MEXIQUE 01-800-839-1200

Les noms de produits indiqués ci-dessus sont des marques de commerce d'AAmerica, Inc.
© AS America, Inc. 2019

PART OF LIXIL

M965907 FR 1.2 (8/19)

American Standard

Válvula de ducha Flash™ Áspera Con Cierre de Destonillador

NÚMERO DE MODELO

RU101SS
RU102SS
RU107SS
RU108SS
RU109SS
RU107ESS
RU108ESS

RU101SS

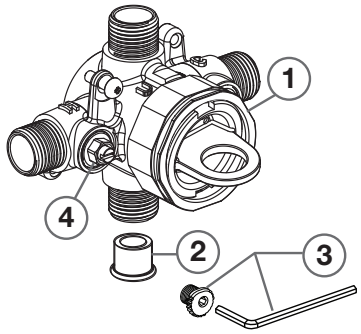

RU107SS

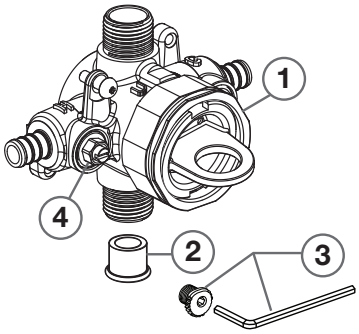

RU108SS

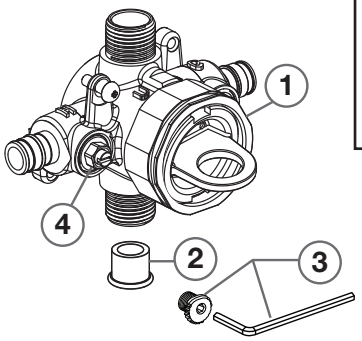

RU109SS

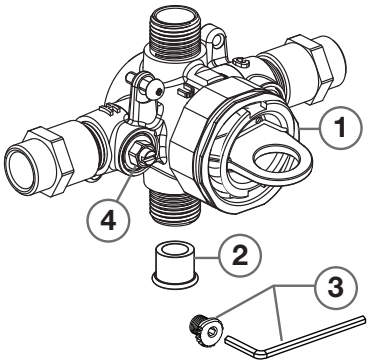

RU107ESS

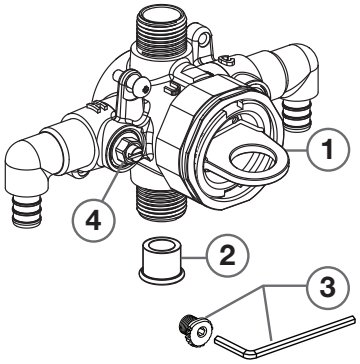

RU108ESS

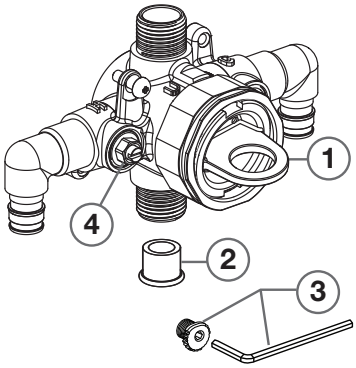

1. **M970452-0070A** KIT DEL ARO DE FIJACIÓN
2. **050145-0070A** TAPÓN DE SOLDADURA DE ½"
3. **M970453-0070A** KIT DE TORNILLOS DE SEGURIDAD
4. **M970451-0070A** CIERRE DEL DESTORNILLADOR

RU102SS

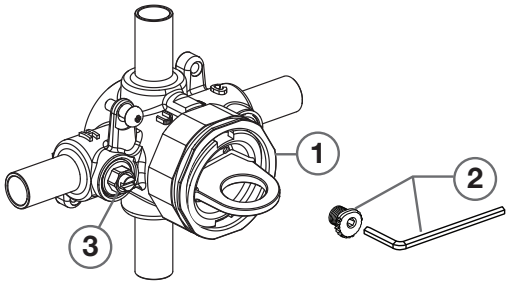

1. **M970452-0070A** KIT DEL ARO DE FIJACIÓN
2. **050145-0070A** TAPÓN DE SOLDADURA DE ½"
3. **M970451-0070A** CIERRE DEL DESTORNILLADOR

COMPRADO POR SEPARADO

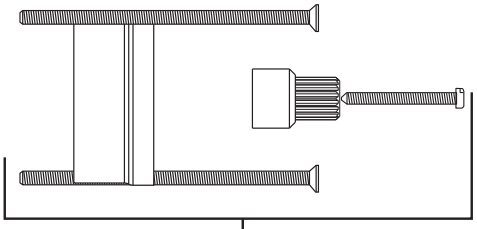

M954805-YYY0A KIT DE PREPARACIÓN PROFUNDA

LÍNEA DE AYUDA DIRECTA

Si desea obtener información o tiene preguntas, llame sin cargo al (1) 800-442-1902.
Lunes a Viernes 8:00 a.m. a 6:00 p.m.
Sabado 10:00 a.m. a 4:00 p.m.
Hora normal del este

EN CANADÁ: 1-800-387-0369
(TORONTO: 1-905-306-1093)
Los días de semana de 8:00 a.m. a 7:00 p.m.
Hora normal del este

EN MÉXICO: 01-800-839-1200

Los nombres de los productos que aquí guran son marcas registradas de AS America, Inc.
© AS America, Inc. 2019

PART OF LIXIL

M965907 SP 1.2 (8/19)